Ersatzteilkatalog

0020008976.00 GO 01/2005



Gas-Heizkessel atmoCRAFT

VK INT 654/9
VK INT 754/9
VK INT 854/9
VK INT 1004/9
VK INT 1154/9
VK INT 1254/9
VK INT 1454/9
VK INT 1604/9

Inhalt

Baugruppenübersicht	VK INT 654/9, VK INT 754/9, VK INT 854/9, VK INT 1004/9, VK INT 1154/9, VK INT 1254/9, VK INT 1454/9, VK INT 1604/9	Seite 3
04 Brenner	VK INT 654/9, VK INT 754/9, VK INT 854/9, VK INT 1004/9, VK INT 1154/9, VK INT 1254/9, VK INT 1454/9, VK INT 1604/9	Seite 4
06 Wärmetauscher	VK INT 654/9, VK INT 754/9, VK INT 854/9, VK INT 1004/9, VK INT 1154/9, VK INT 1254/9, VK INT 1454/9, VK INT 1604/9	Seite 8
07 Verkleidungsteile	VK INT 654/9, VK INT 754/9, VK INT 854/9, VK INT 1004/9, VK INT 1154/9, VK INT 1254/9, VK INT 1454/9, VK INT 1604/9	Seite 10
12 Schaltkasten	VK INT 654/9, VK INT 754/9, VK INT 854/9, VK INT 1004/9, VK INT 1154/9, VK INT 1254/9, VK INT 1454/9, VK INT 1604/9	Seite 16
Notizen		Seite 18

Um alle Funktionen des Vaillant Gerätes auf Dauer sicherzustellen und um den zugelassenen Serienstand nicht zu verändern, dürfen bei Wartungs und Instandhaltungsarbeiten nur Original Vaillant Ersatzteile verwendet werden!

Baugruppenübersicht

VK INT 654/9, VK INT 754/9, VK INT 854/9, VK INT 1004/9, VK INT 1154/9, VK INT 1254/9, VK INT 1454/9, VK INT 1604/9

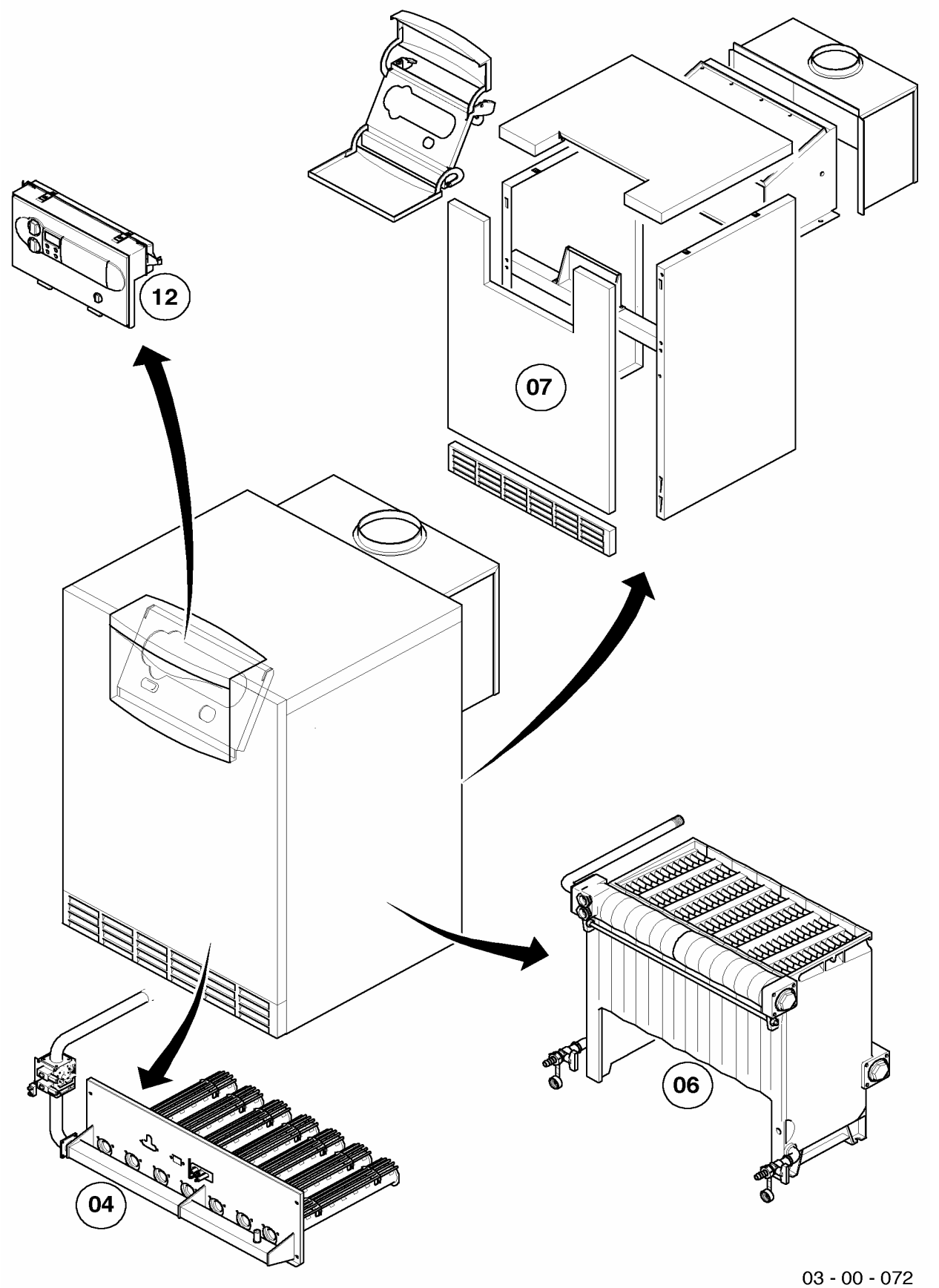

03 - 00 - 072

04 Brenner

VK INT 654/9, VK INT 754/9, VK INT 854/9, VK INT 1004/9, VK INT 1154/9, VK INT 1254/9, VK INT 1454/9, VK INT 1604/9

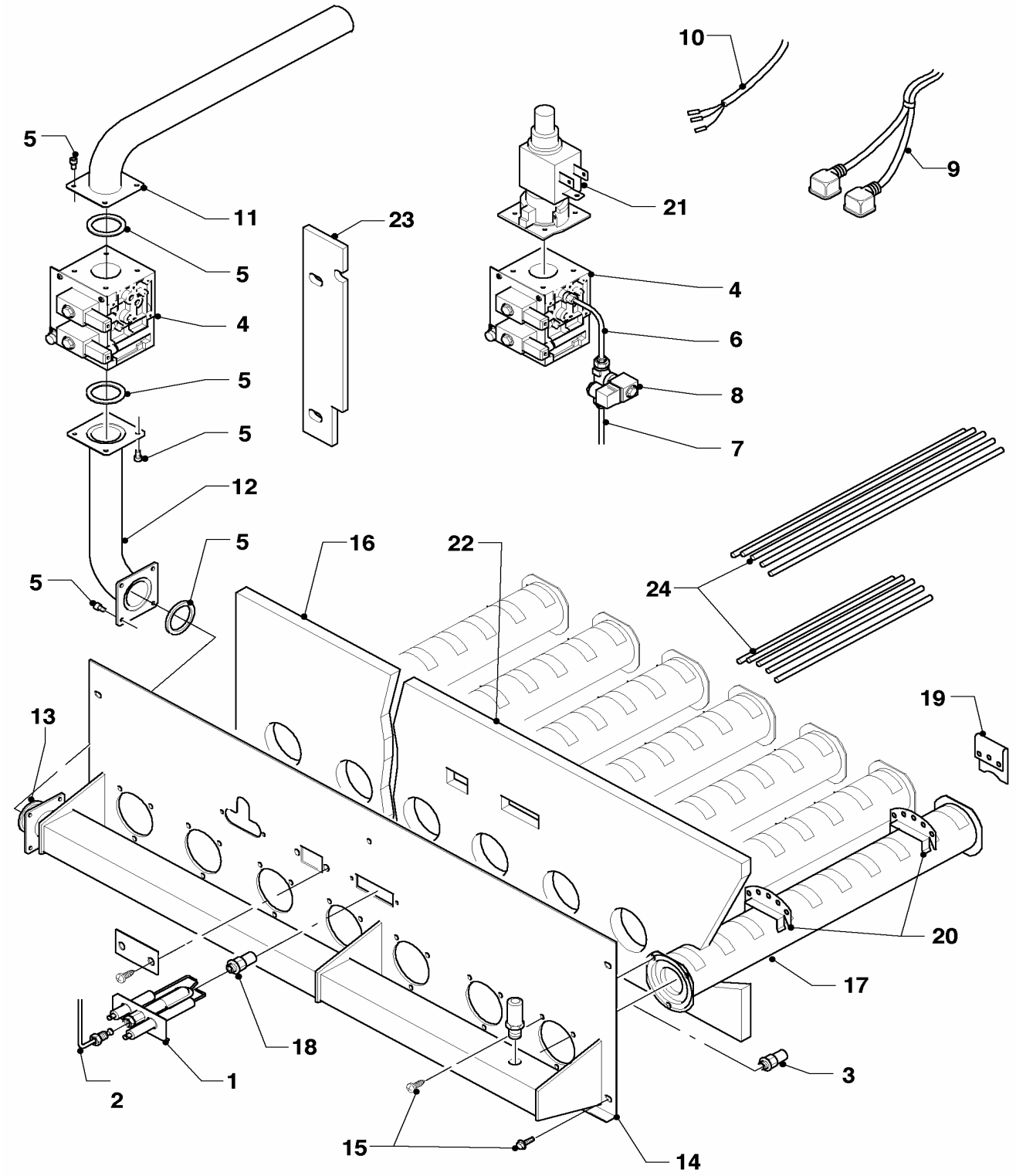

03 - 04 - 071

04 Brenner

VK INT 654/9, VK INT 754/9, VK INT 854/9, VK INT 1004/9, VK INT 1154/9, VK INT 1254/9, VK INT 1454/9, VK INT 1604/9

Pos.	Teile-Nr.	Bezeichnung	Typ, Bemerkung
		03-04-071	
01	295485	Zündbrenner, kpl. VK/9	mit Zündbrennerdüsen E, H, LL, P-Gas
02	509529	Zündgasleitung, kpl. bis 115 KW	
02	509530	Zündgasleitung, kpl. ab 130 KW	
03	178825	Düsen-Umstellsatz (H, NOx 3)	VK INT 654 ... 1154/9, Brennerdüse 2.90 für G20, cat. 2H
03	178826	Düsen-Umstellsatz (H, NOx 3)	VK INT 1254 ... 1604/9, Brennerdüse 2.80 für G20, cat. 2H
03	178827	Düsen-Umstellsatz (B/P NOx 3)	mit Pos. 21, Brennerdüse 1.55 für G 30 / G31 cat. 3B/P
03	178828	Düsen-Umstellsatz (P NOx 3)	mit Pos. 21, Brennerdüse 1.65 für P-Gas G31 cat. 3P 37 mbar
04	295475	Gas-Armatur, kpl.	VK INT 654 ... 1004/9
04	295476	Gas-Armatur, kpl.	VK INT 1254 ... 1454/9
04	295477	Gas-Armatur, kpl.	VK INT 1604/9
05	295466	Befestigungssatz Gasrohr bis 115 kW	
05	295467	Befestigungssatz Gasrohr ab 130 kW	
06	295582	Zündgasleitungen P/B bis 115 kW	2 Stück, für Absperrventil und Zündbrenner
07	295583	Zündgasleitungen P/B ab 130 kW	2 Stück, für Absperrventil und Zündbrenner
08	295480	Ventil, kpl. B/P Absperrventil	Absperrventil f. Zündgas B/P
09	295541	Kabelbaum, Gasa + Brenner bis 115 kW	VK INT 654 ... 1154/9
09	295542	Kabelbaum, Gasa + Brenner ab 130 kW	VK INT 1254 ... 1604/9
10	295543	Kabelbaum, Grundleiterplatte	
10	295549	Kabelbaum, Flüssiggasventil bis 115 kW	VK INT 654 ... 1154/9
10	295550	Kabelbaum, Flüssiggasventil ab 130 kW	VK INT 1254 ... 1604/9
10	295544	Kabel, Gasdruckwächter	VK INT 654 ... 1154/9
11	295450	Gasrohr, kpl	
12	295460	Gasrohr, kpl	VK INT 654 ... 1154/9
12	295461	Gasrohr 1, kpl.	VK INT 1254 ... 1604/9
12	295462	Gasrohr 2, kpl.	VK INT 1254 ... 1604/9
13	295463	Flansch, Gasrohr, kpl. (Set à 4 Stück)	
14	295426	Brennerplatte	VK INT 654/9
14	295427	Brennerplatte	VK INT 754/9
14	295428	Brennerplatte	VK INT 854/9
14	295429	Brennerplatte	VK INT 1004/9
14	295430	Brennerplatte	VK INT 1154/9
14	295431	Brennerplatte	VK INT 1254/9
14	295432	Brennerplatte	VK INT 1454/9
14	295433	Brennerplatte	VK INT 1604/9
15	295416	Befestigungssatz für Brennerisolierung	
16	295414	Isolierung, Brenner re./li.	
17	295435	Brennerrohr, kpl.	
17	235715	Blechschraube ISO 7049	
18	295485	Zündbrenner, kpl. VK/9	mit Zündbrennerdüsen E, H, LL, P-Gas
19	113931	Brennerstab, kpl (Set á 10 Stk.)	
20	113931	Brennerstab, kpl (Set á 10 Stk.)	mit Pos. 19
21	295478	Gasdruckregler, kpl. (3-20mbar)	für G20, cat. 2H
21	295479	Gasdruckregler (4-37mbar)	für G 30/G31 cat. 3B/P und G31 cat. 3P 37 mbar
22	113947	Isolierung	VK INT 654/9
22	295406	Isolierung	VK INT 754/9
22	295407	Isolierung	VK INT 854/9
22	295408	Isolierung	VK INT 1004/9

04 Brenner

VK INT 654/9, VK INT 754/9, VK INT 854/9, VK INT 1004/9, VK INT 1154/9, VK INT 1254/9, VK INT 1454/9, VK INT 1604/9

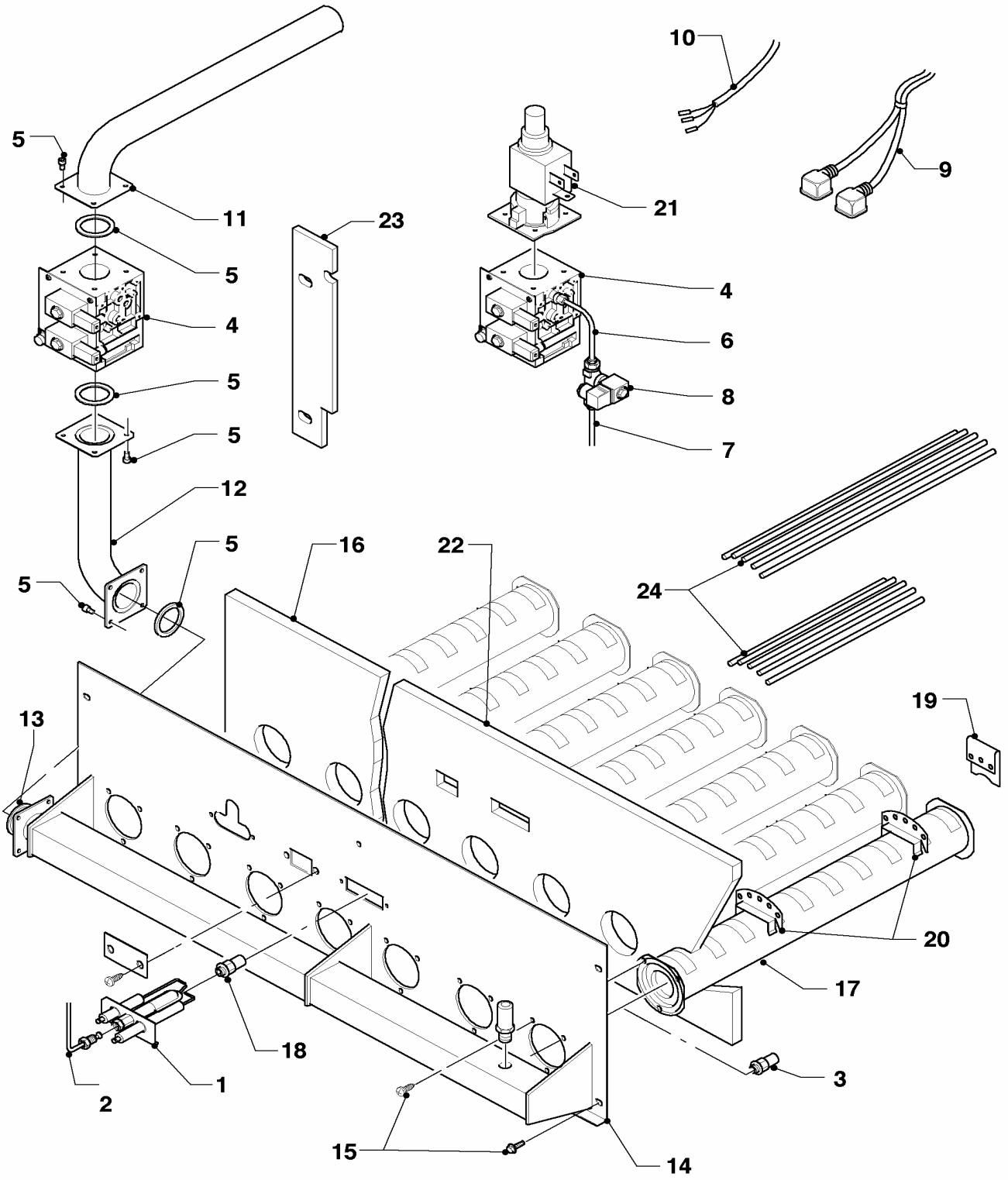

03 - 04 - 071

04 Brenner

VK INT 654/9, VK INT 754/9, VK INT 854/9, VK INT 1004/9, VK INT 1154/9, VK INT 1254/9, VK INT 1454/9, VK INT 1604/9

Pos.	Teile-Nr.	Bezeichnung	Typ, Bemerkung
		03-04-071	
22	295409	Isolierung	VK INT 1154/9
22	295410	Isolierung	VK INT 1254/9
22	295411	Isolierung	VK INT 1454/9
23	295414	Isolierung, Brenner re./li.	
22	295412	Isolierung	VK INT 1604/9
22	295416	Befestigungssatz für Brennerisolierung	nicht dargestellt, mit Schrauben und Federmuttern (Set á 10 Stk.)
23	295414	Isolierung, Brenner re./li.	
23	295415	Isolierung, links	
23	295416	Befestigungssatz für Brennerisolierung	nicht dargestellt, mit Schrauben und Federmuttern (Set á 10 Stk.)
24	113931	Brennerstab, kpl (Set á 10 Stk.)	mit Pos. 19, 20

06 Wärmetauscher

VK INT 654/9, VK INT 754/9, VK INT 854/9, VK INT 1004/9, VK INT 1154/9, VK INT 1254/9, VK INT 1454/9, VK INT 1604/9

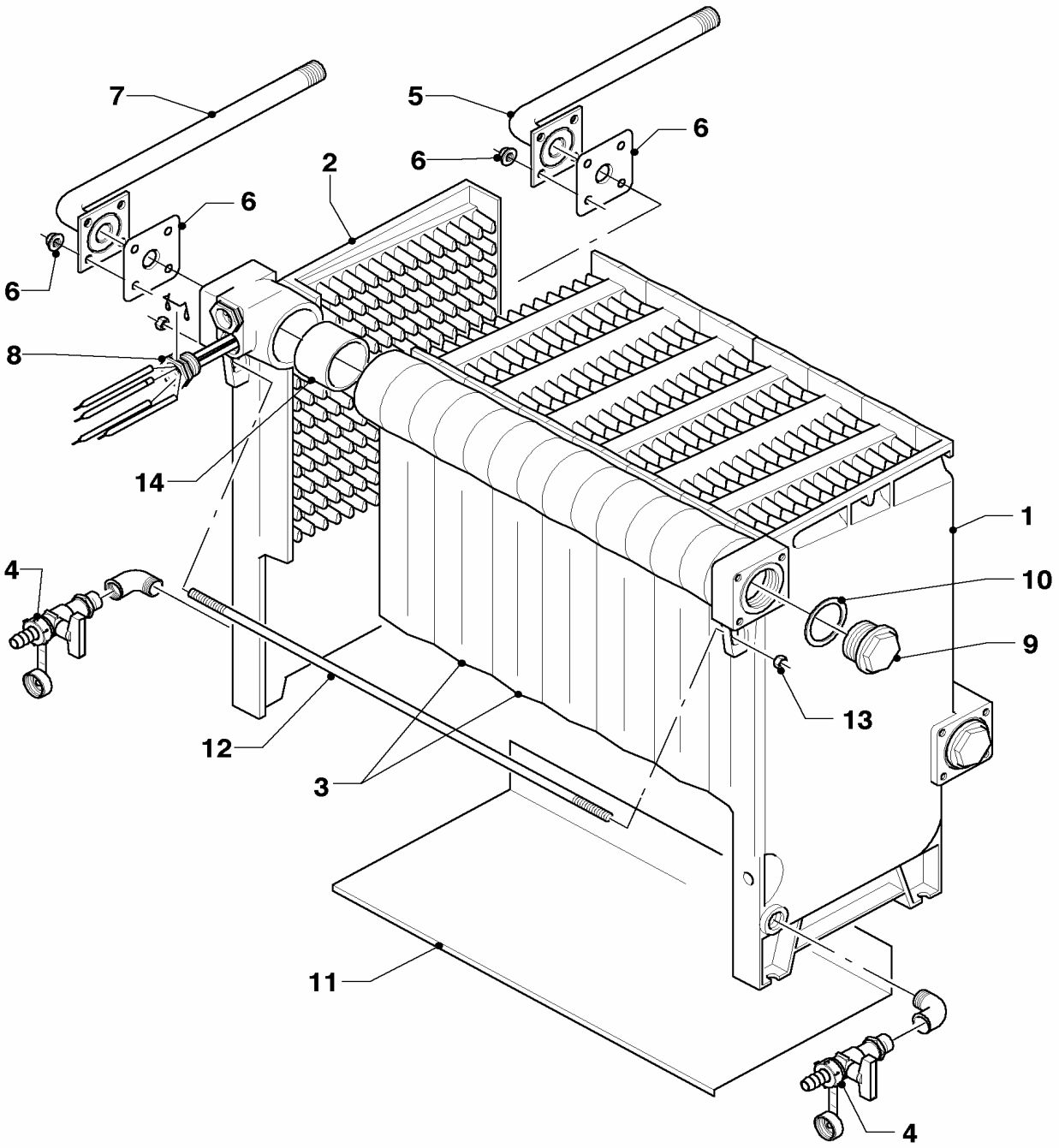

03 - 06 - 073

06 Wärmetauscher

VK INT 654/9, VK INT 754/9, VK INT 854/9, VK INT 1004/9, VK INT 1154/9, VK INT 1254/9, VK INT 1454/9, VK INT 1604/9

Pos.	Teile-Nr.	Bezeichnung	Typ, Bemerkung
		03-06-073	
00	297004	Reinigungsbürste	nicht dargestellt
01	295512	Endglied, rechts	
02	295511	Endglied, links	
03	295513	Mittelglied	
04	295590	Wärmetauschersatz, kpl. (Kesselteile)	mit Entleerungs- u. Rückschlagventil, Tauchhülse, Stopfen G 1 1/2
05	295503	Verteilerrohr, kpl.	VK INT 654/9
05	295504	Verteilerrohr, kpl.	VK INT 754/9
05	295505	Verteilerrohr, kpl.	VK INT 854/9
05	295506	Verteilerrohr, kpl.	VK INT 1004/9
05	295507	Verteilerrohr, kpl.	VK INT 1154/9
05	295508	Verteilerrohr, kpl.	VK INT 1254/9
05	295509	Verteilerrohr, kpl.	VK INT 1454/9
05	295510	Verteilerrohr, kpl.	VK INT 1604/9
06	295501	Befestigungssatz, kpl. (Verteilerrohr)	
07	295586	Rohr, kpl	
08	295590	Wärmetauschersatz, kpl. (Kesselteile)	mit Entleerungs- u. Rückschlagventil, Tauchhülse, Stopfen G 1 1/2
09	295590	Wärmetauschersatz, kpl. (Kesselteile)	mit Entleerungs- u. Rückschlagventil, Tauchhülse, Stopfen G 1 1/2
10	295591	Befestigungssatz, kpl. (Kesselblock)	u.a. Sechskanntmuttern, Zylinderschrauben, Rechteckdichtringe
11	509512	Bodenschutzblech 65 KW	
11	509513	Bodenschutzblech 75 KW	
11	509514	Bodenschutzblech 85 KW	
11	509515	Bodenschutzblech 100/105 KW	
11	509516	Bodenschutzblech 115 KW	
11	509517	Bodenschutzblech 130 KW	
11	509518	Bodenschutzblech 150 KW	
11	509519	Bodenschutzblech 165 KW	
12	295515	Ankerstange, kpl.	VK INT 654/9
12	295516	Ankerstange, kpl.	VK INT 754/9
12	295517	Ankerstange, kpl.	VK INT 854/9
12	295518	Ankerstange, kpl.	VK INT 1004/9
12	295519	Ankerstange, kpl.	VK INT 1154/9
12	295520	Ankerstange, kpl.	VK INT 1254/9
12	295521	Ankerstange, kpl.	VK INT 1454/9
12	295522	Ankerstange, kpl.	VK INT 1604/9
13	-	-	nicht als Ersatzteil lieferbar. Siehe Po
14	295514	Kesselnippel (Set à 2 Stück)	

07 Verkleidungsteile

VK INT 654/9, VK INT 754/9, VK INT 854/9, VK INT 1004/9, VK INT 1154/9, VK INT 1254/9, VK INT 1454/9, VK INT 1604/9

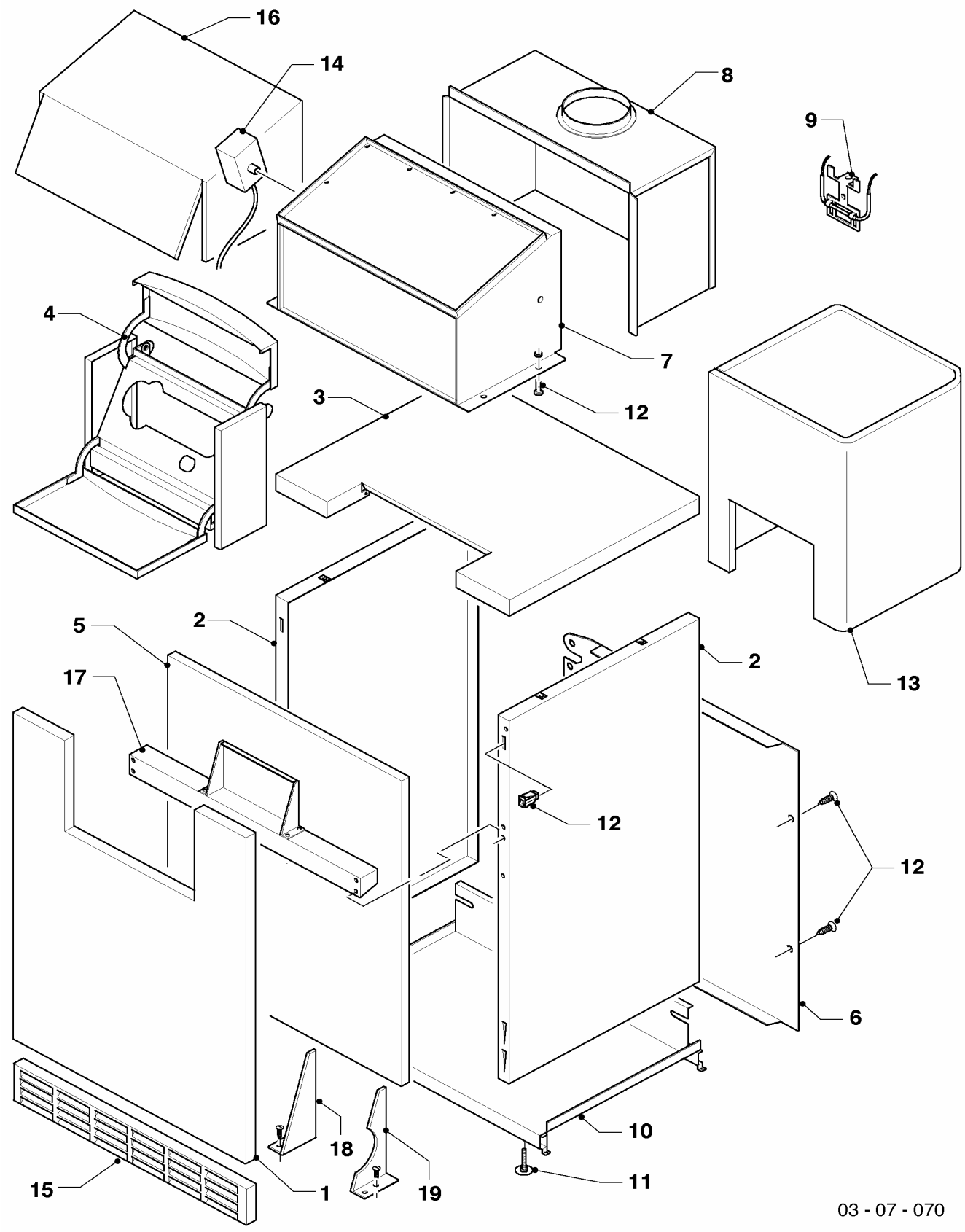

07 Verkleidungsteile

VK INT 654/9, VK INT 754/9, VK INT 854/9, VK INT 1004/9, VK INT 1154/9, VK INT 1254/9, VK INT 1454/9, VK INT 1604/9

Pos.	Teile-Nr.	Bezeichnung	Typ, Bemerkung
		03-07-070	
01	509576	Frontblech, kpl. 65 KW	
01	509577	Frontblech, kpl. 75 KW	
01	509578	Frontblech, kpl. 85 KW	
01	509579	Frontblech, kpl. 105 KW	VK INT 1004/9
01	509580	Frontblech, kpl. 115 KW	VK INT 1154/9
01	509581	Frontblech, kpl. 130 KW	VK INT 1254/9
01	509582	Frontblech, kpl. 150 KW	VK INT 1454/9
01	509583	Frontblech, kpl. 165 KW	VK INT 1604/9
02	509541	Seitenteil	links und rechts identisch
03	509568	Deckel, kpl. 65 KW	
03	509569	Deckel, kpl. 75 KW	
03	509570	Deckel, kpl. 85 KW	
03	509571	Deckel, kpl. 105 KW	VK INT 1004/9
03	509572	Deckel, kpl. 115 KW	VK INT 1154/9
03	509573	Deckel, kpl. 130 KW	VK INT 1254/9
03	509574	Deckel, kpl. 150 KW	VK INT 1454/9
03	509575	Deckel, kpl. 165 KW	VK INT 1604/9
04	509026	Gehäuse, kpl.	
05	509531	Trennwand 65 KW	
05	509532	Trennwand 75 KW	
05	509533	Trennwand 85 KW	
05	509534	Trennwand 105 KW	VK INT 1004/9
05	509535	Trennwand 115 KW	VK INT 1154/9
05	509536	Trennwand 130 KW	VK INT 1254/9
05	509537	Trennwand 150 KW	VK INT 1454/9
05	509538	Trennwand 165 KW	VK INT 1604/9
06	509542	Rückwand, 65 KW	
06	509543	Rückwand, 75 KW	
06	509544	Rückwand, 85 KW	
06	509545	Rückwand, 105 KW	VK INT 1004/9
06	509546	Rückwand, 115 KW	VK INT 1154/9
06	509547	Rückwand, 130 KW	VK INT 1254/9
06	509548	Rückwand, 150 KW	VK INT 1454/9
06	509549	Rückwand, 165 KW	VK INT 1604/9
07	509592	Abgassammler, kpl. 65 KW	
07	509593	Abgassammler, kpl. 75 KW	
07	509594	Abgassammler, kpl. 85 KW	
07	509595	Abgassammler, kpl. 105 KW	VK INT 1004/9
07	509596	Abgassammler, kpl. 115 KW	VK INT 1154/9
07	509597	Abgassammler, kpl. 130 KW	VK INT 1254/9
07	509598	Abgassammler, kpl. 150 KW	VK INT 1454/9
07	509599	Abgassammler, kpl. 165 KW	VK INT 1604/9
07	295502	Drosseleinsätze im Set	für Abgasklappe
07	304917	ABGASSAMMLER, VKM 1504/9, VKM 1704/9	Zubehör
07	304918	ABGASSAMMLER, VKM 2104/9, VKM 2304/9	Zubehör
07	304919	ABGASSAMMLER, VKM 2604/9, VKM 3004/9	Zubehör
07	304920	ABGASSAMMLER, VKM 3304/9	Zubehör

07 Verkleidungsteile

VK INT 654/9, VK INT 754/9, VK INT 854/9, VK INT 1004/9, VK INT 1154/9, VK INT 1254/9, VK INT 1454/9, VK INT 1604/9

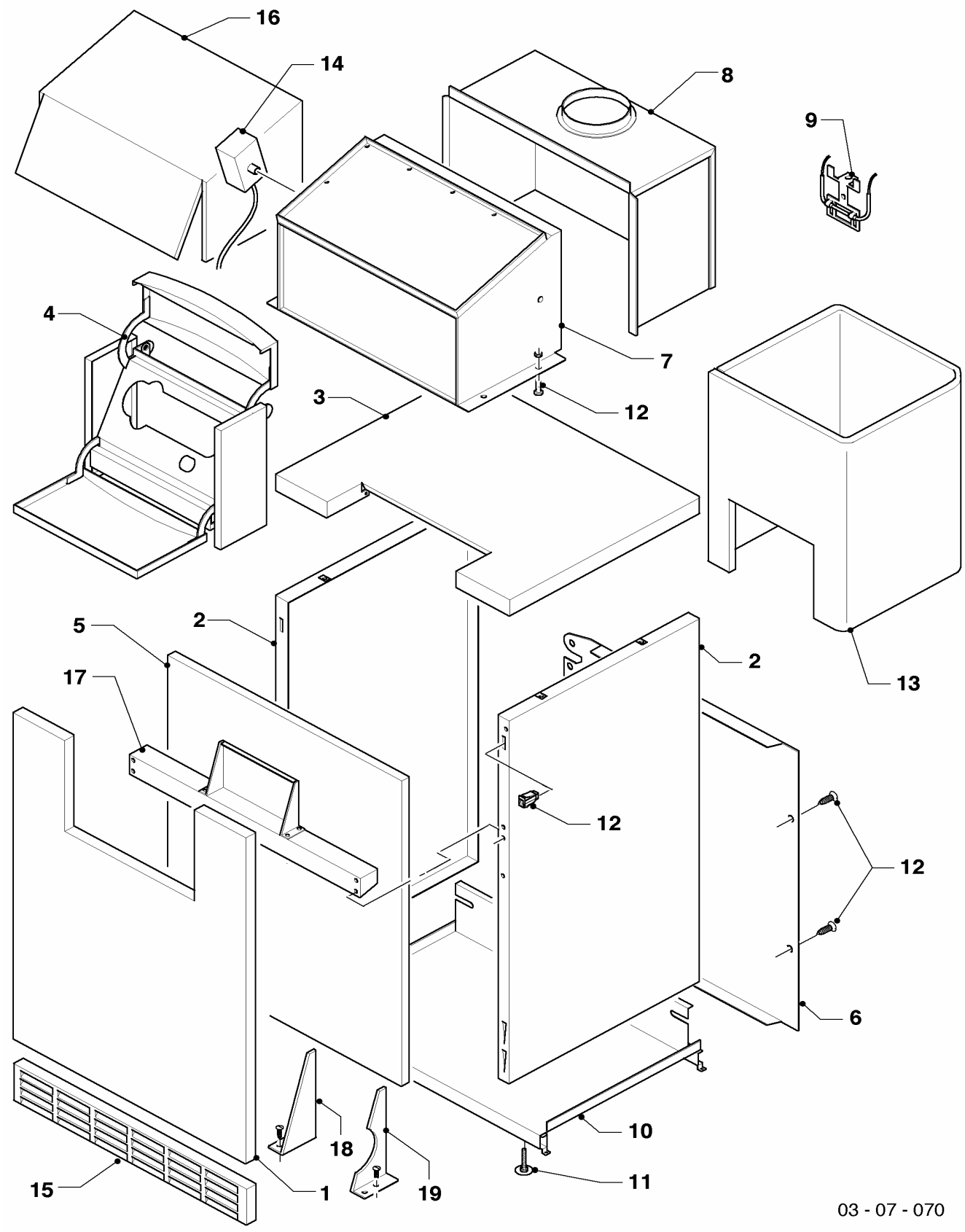

07 Verkleidungsteile

VK INT 654/9, VK INT 754/9, VK INT 854/9, VK INT 1004/9, VK INT 1154/9, VK INT 1254/9, VK INT 1454/9, VK INT 1604/9

Pos.	Teile-Nr.	Bezeichnung	Typ, Bemerkung
		03-07-070	
07	295436	Befestigungssatz, kpl. (Abgassammler)	
08	509584	Strömungssicherung, kpl. 65 KW	
08	509585	Strömungssicherung, kpl. 75 KW	
08	509586	Strömungssicherung, kpl. 85 KW	
08	509587	Strömungssicherung, kpl. 105 KW	
08	509588	Strömungssicherung, kpl. 115 KW	
08	509589	Strömungssicherung, kpl. 130 KW	
08	509590	Strömungssicherung, kpl. 150 KW	
08	509591	Strömungssicherung, kpl. 165 KW	
09	295552	Abgastemperaturwächter, kpl	
10	509504	Bodenblech 65 KW	
10	509505	Bodenblech 75 KW	
10	509506	Bodenblech 85 KW	
10	509507	Bodenblech 100/105 KW	VK INT 1004/9
10	509508	Bodenblech 115 KW	VK INT 1154/9
10	509509	Bodenblech 130 KW	VK INT 1254/9
10	509510	Bodenblech 150 KW	VK INT 1454/9
10	509511	Bodenblech 165 KW	VK INT 1604/9
10	509496	Halter für Bodenblech 65 KW	
10	509497	Halter für Bodenblech 75 KW	
10	509498	Halter für Bodenblech 85 KW	
10	509499	Halter für Bodenblech 100/105 KW	VK INT 1004/9
10	509500	Halter für Bodenblech 115 KW	VK INT 1154/9
10	509501	Halter für Bodenblech 130 KW	VK INT 1254/9
10	509502	Halter für Bodenblech 150 KW	VK INT 1454/9
10	509503	Halter für Bodenblech 165 KW	VK INT 1604/9
11	459886	Stellfuß	
12	219656	Befestigungssatz (Seitenteil)	
13	295557	Isolierung, Kesselblock	VK INT 654/9
13	295558	Isolierung, Kesselblock	VK INT 754/9
13	295559	Isolierung, Kesselblock	VK INT 854/9
13	295560	Isolierung, Kesselblock	VK INT 1004/9
13	295561	Isolierung, Kesselblock	VK INT 1154/9
13	295562	Isolierung, Kesselblock	VK INT 1254/9
13	295563	Isolierung, Kesselblock	VK INT 1454/9
13	295564	Isolierung, Kesselblock	VK INT 1604/9
14	295438	Stellantrieb	
14	129128	Welle	(nicht dargestellt) für Steg zwischen Stellantrieb und Abgasklappe
15	509560	Sockelblech 65 KW	
15	509561	Sockelblech 75 KW	
15	509562	Sockelblech 85 KW	
15	509563	Sockelblech 105 KW	VK INT 1004/9
15	509564	Sockelblech 115 KW	VK INT 1154/9
15	509565	Sockelblech 130 KW	VK INT 1254/9
15	509566	Sockelblech 150 KW	VK INT 1454/9
15	509567	Sockelblech 165 KW	VK INT 1604/9

07 Verkleidungsteile

VK INT 654/9, VK INT 754/9, VK INT 854/9, VK INT 1004/9, VK INT 1154/9, VK INT 1254/9, VK INT 1454/9, VK INT 1604/9

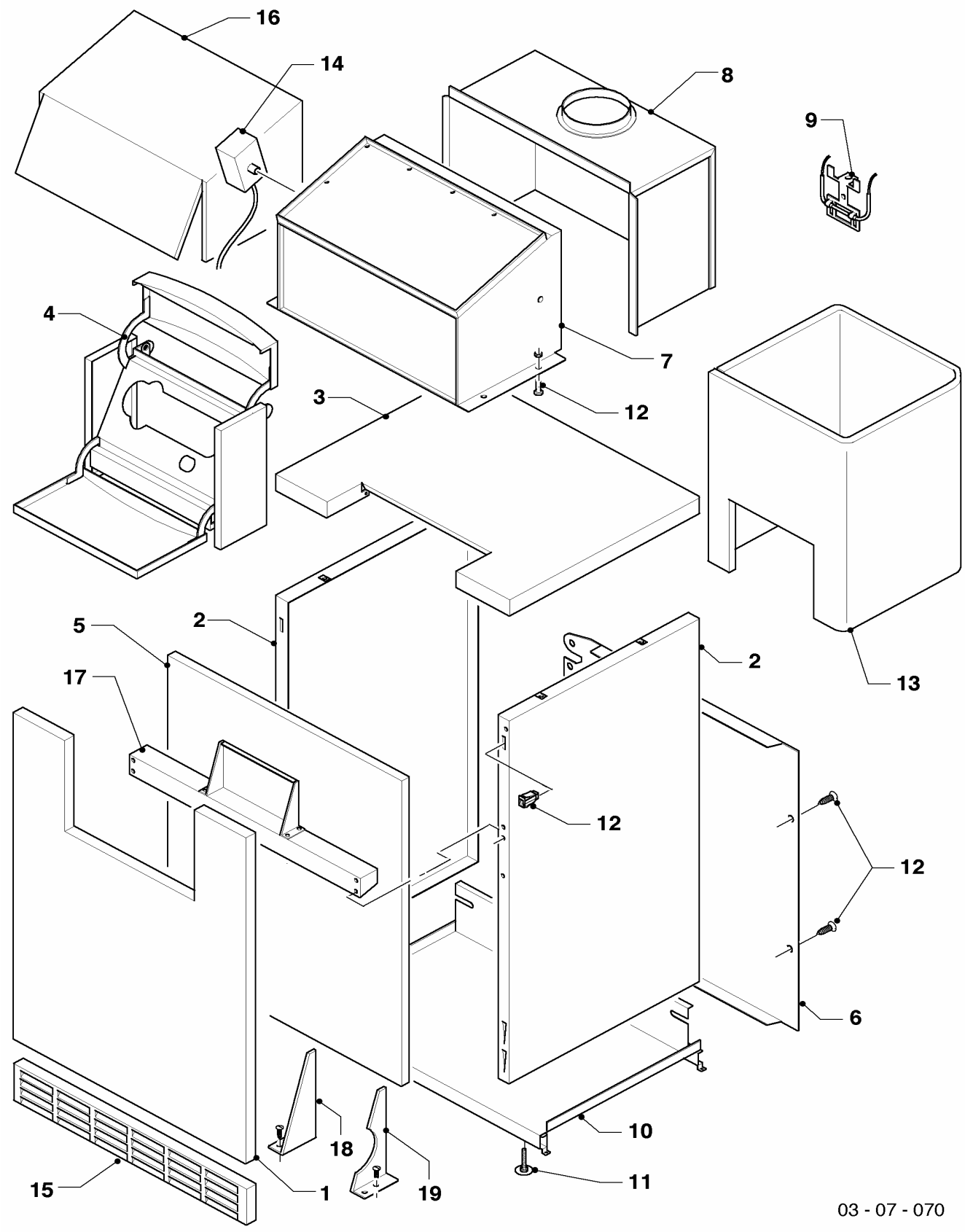

07 Verkleidungsteile

VK INT 654/9, VK INT 754/9, VK INT 854/9, VK INT 1004/9, VK INT 1154/9, VK INT 1254/9, VK INT 1454/9, VK INT 1604/9

Pos.	Teile-Nr.	Bezeichnung	Typ, Bemerkung
		03-07-070	
16	295565	Isolierung, Abgassammler	VK INT 654/9
16	295566	Isolierung, Abgassammler	VK INT 754/9
16	295567	Isolierung, Abgassammler	VK INT 854/9
16	295568	Isolierung, Abgassammler	VK INT 1004/9
16	295569	Isolierung, Abgassammler	VK INT 1154/9
16	295570	Isolierung, Abgassammler	VK INT 1254/9
16	295571	Isolierung, Abgassammler	VK INT 1454/9
16	295572	Isolierung, Abgassammler	VK INT 1604/9
16	219625	Klammer (Spannklammer)	nicht dargestellt
17	509552	Träger, kpl. 65 KW	
17	509553	Träger, kpl. 75 KW	
17	509554	Träger, kpl. 85 KW	
17	509555	Träger, kpl. 105 KW	VK INT 1004/9
17	509556	Träger, kpl. 115 KW	VK INT 1154/9
17	509557	Träger, kpl. 130 KW	VK INT 1254/9
17	509558	Träger, kpl. 150 KW	VK INT 1454/9
17	509559	Träger, kpl. 165 KW	VK INT 1604/9
18	509539	Konsole, links	Abstandshalter für Pos. 1 mit 5
19	509540	Konsole, rechts	Abstandshalter für Pos. 1 mit 5

12 Schaltkasten

VK INT 654/9, VK INT 754/9, VK INT 854/9, VK INT 1004/9, VK INT 1154/9, VK INT 1254/9, VK INT 1454/9, VK INT 1604/9

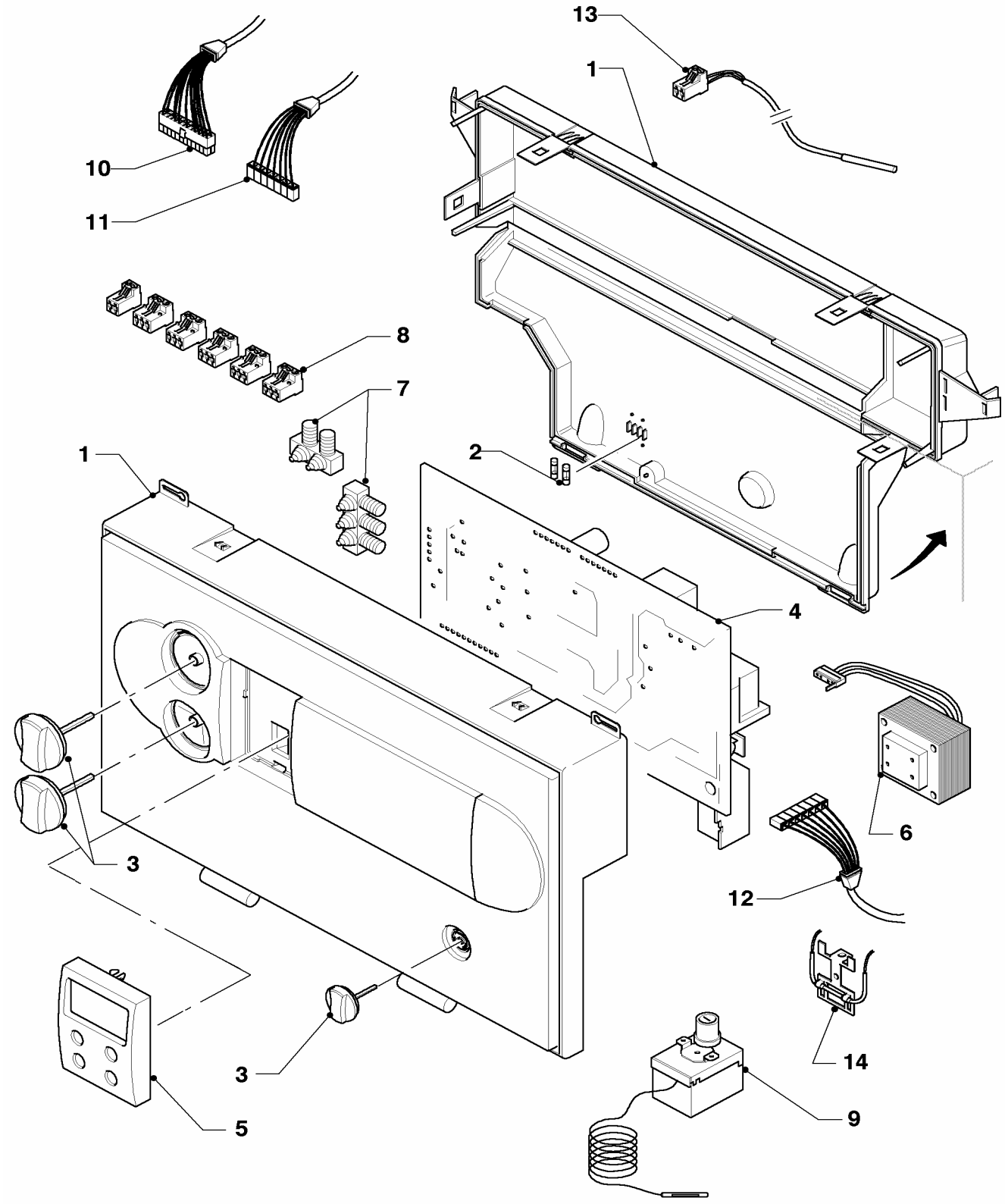

12 Schaltkasten

VK INT 654/9, VK INT 754/9, VK INT 854/9, VK INT 1004/9, VK INT 1154/9, VK INT 1254/9, VK INT 1454/9, VK INT

Pos.	Teile-Nr.	Bezeichnung	Typ, Bemerkung
		03-12-058	
01	295292	Schaltkasten-Gehäuse	mit Pos. 03
02	251957	Sicherung 4,0 AT (Set à 10 Stück)	
02	251961	Sicherung 1,25 AT (Set à 10 Stück)	
03	114288	Knopf, kpl. (grau, Set à 3 Stück)	
04	295535	Grundleiterplatte	
04	295536	Grundleiterplatte, Zusatzmodul	
05	295548	Blende,kpl. Display m.Symbole beleuchtet	
06	287450	Transformator, kpl	
07	078533	Zugentlaster	
08	253815	Steckverbinder-Set (Syst. ProE)	2 polig (blau), 3 polig (weiß), 3 polig (türkis), 3 polig (violett)
08	733737	Steckverbinder (Rast 5, 3-polig)	grün
08	733734	Steckverbinder (Rast 5, 3-polig)	grau
09	101198	Temperaturbegrenzer	
10	295543	Kabelbaum, Grundleiterplatte	
10	295544	Kabel, Gasdruckwächter	
11	295539	Kabelbaum, Kleinspannung	
11	295541	Kabelbaum, Gasa + Brenner bis 115 kW	
11	295542	Kabelbaum, Gasa + Brenner ab 130 kW	
12	295540	Kabelbaum, Stellantrieb	
13	253552	Fühler (Temperaturfühler)	
14	295552	Abgastemperaturwächter, kpl	
14	295553	Abgassensor, kpl. Ersatzwiderstand	nicht dargestellt
14	235740	Blechschraube	für Abgastemperaturwächter (nicht dargestellt)

Notizen

Notizen

Notizen

Vaillant GmbH
Berghauser Str. 40 ▮ 42859 Remscheid ▮ Telefon 0 21 91/18-0
Telefax 0 21 91/18-28 10 ▮ www.vaillant.de ▮ info@vaillant.de

0020008976.00 GO 01/2005 Änderungen vorbehalten! / Die Bruttopreise entnehmen Sie bitte der jeweils gültigen Preisliste.