Ersatzteilkatalog

840005.01 DE 07/2007

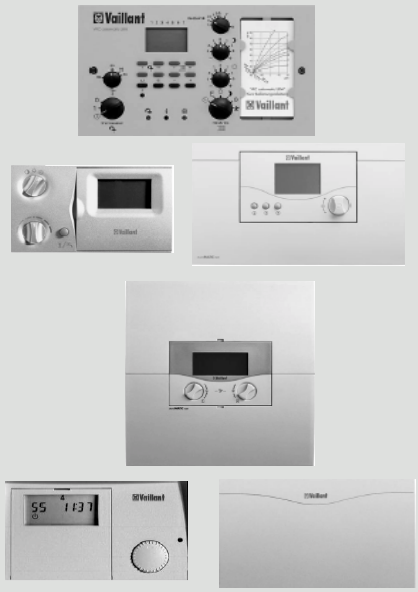

Regelungstechnik Heizung:

VRC-VC/VCF, VRC 687/2
VRC-VCT,VCW,VCFT,VCFW
VRC-VC,VRC-VCF
VRT-PF
VRC 410s, 420s
VRC 520s, 523s, 524s
VRC 630
VR 60 Mischermodul
VR 61 Mischermodul
VRC-B/BB/BBW/BW/CM
VRC-CMB
VRC-MBBW/MBW
VRC-MF/MF-TEC/UB/UBW/BW-Kl.

Regelungstechnik Solar:

VRC-Set S
VRS 560
VRS 620
VR 68 Solarmodul

Sonstige Regelungstechnik

Inhalt

Regelungstechnik Heizung	VRC-VC, VRC-VCF, VRC 687/2	Seite 2
	VRC-CT, VRC-CW, VRC-CFT, VRC-CFW	Seite 4
	VRC-C, VRC-CF	Seite 6
	VRT-PF	Seite 8
	VRC 410s, VRC 420s	Seite 10
	VRC 520s, VRC 523s, VRC 524s	Seite 12
	VRC 630, 630/2	Seite 14
	VR 60, 61 Mischermodul	Seite 16
	VRC-BB, VRC-BBW, VRC-BW, VRC-CM	Seite 18
	VRC-CMB	Seite 20
	VRC-CMBBW, VRC-CMBW	Seite 22
	VRC-MF, VRC-MF-TEC, VRC-UB, VRC-UBW, VRC-Klassik BW	Seite 24
Regelungstechnik Solar	VRC-Set S	Seite 26
	VRS 560	Seite 28
	VRS 620, 620/2	Seite 30
	VR 68 Solarmodul	Seite 32
Sonstige Regelungstechnik	Heizungsregler Raumtemperaturregler Fernbedienungsgeräte	Seite 34
Notizen		Seite 38

Um alle Funktionen des Vaillant Gerätes auf Dauer sicherzustellen und um den zugelassenen Serienstand nicht zu verändern, dürfen bei Wartungs- und Instandhaltungsarbeiten nur Original Vaillant Ersatzteile verwendet werden!

12 Heizungsregler

VRC-VC, VRC-VCF, VRC 687/2

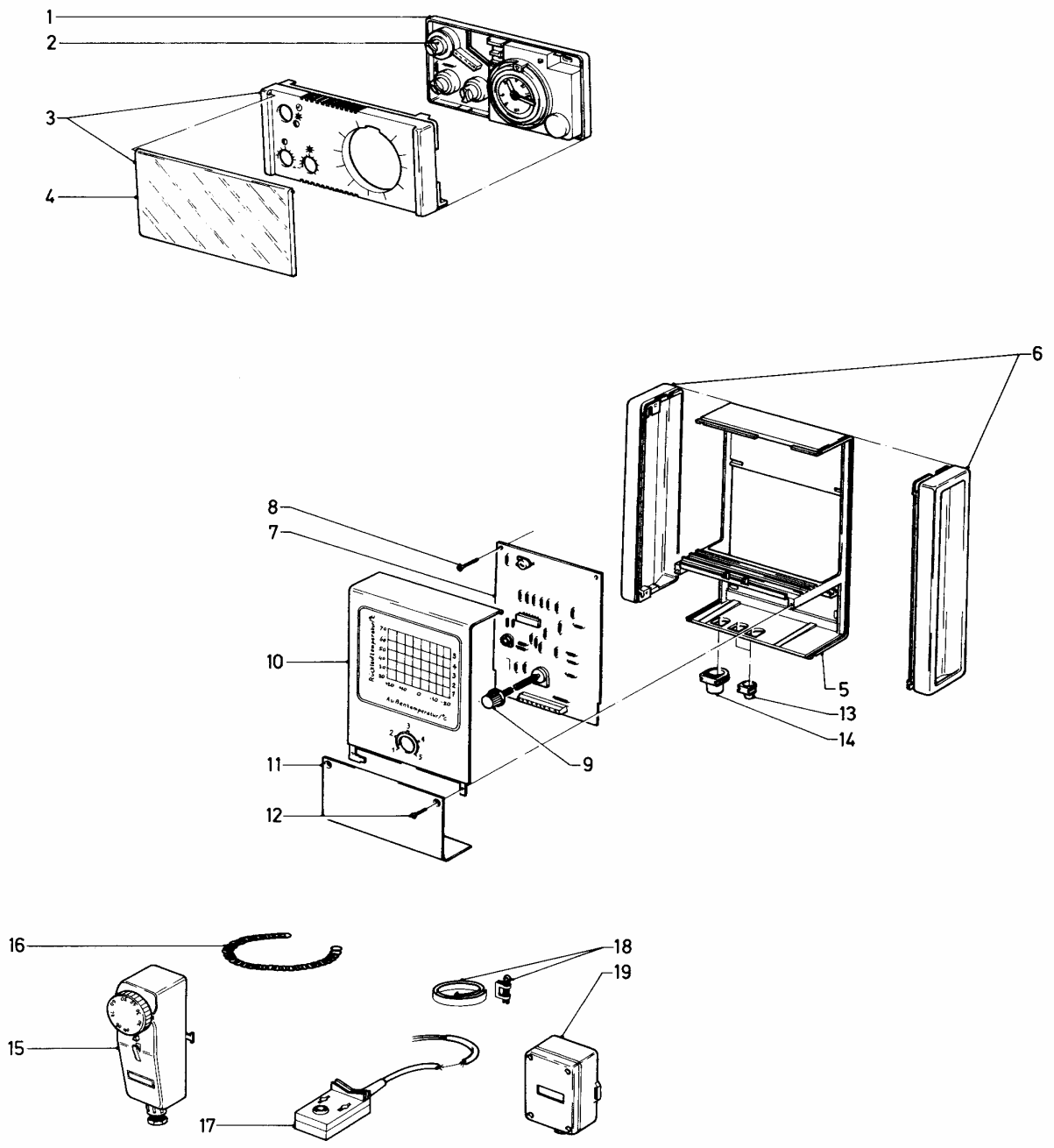

70 - 00 - 507

12 Heizungsregler

VRC-VC, VRC-VCF, VRC 687/2

Pos.	Teile-Nr.	Bezeichnung	Typ, Bemerkung
		70-00-507	
01	-	-	Fernbedienung VRC 687/2 ist nicht mehr lieferbar
02	-	-	Knopf für VRC 687/2 ist nicht mehr lieferbar.
03	-	-	nicht mehr lieferbar
04	-	-	nicht mehr lieferbar
05	137096	Gehäuse-Unterteil	
06	207244	Seitenteil	
07	130329	Leiterplatte	VRC-VC
07	130332	Leiterplatte	VRC-VCF
08	235741	Blechschraube	VRC-VC, VRC-VCF
09	114224	Knopf	VRC-VC, VRC-VCF
10	078269	Frontblech	VRC-VC
10	-	-	VRC-VCF, nicht mehr lieferbar
11	078268	Frontblech	VRC-VC
11	078271	Frontblech	VRC-VCF
12	235742	Blechschraube	
13	201827	Kabeldurchführung	
14	201813	Kabeldurchführung	
15	009642	VRC Anlegethermostat	Zubehörartikel, nicht als Ersatzteil bestellbar
16	910172	Spannfeder	
17	000692	VRC Vorlauffühler	Zubehörartikel, nicht als Ersatzteil bestellbar
18	089702	Montagesatz	
19	000693	VRC Aussenfühler I	Zubehörartikel, nicht als Ersatzteil bestellbar

12 Heizungsregler

VRC-CT, VRC-CW, VRC-CFT, VRC-CFW

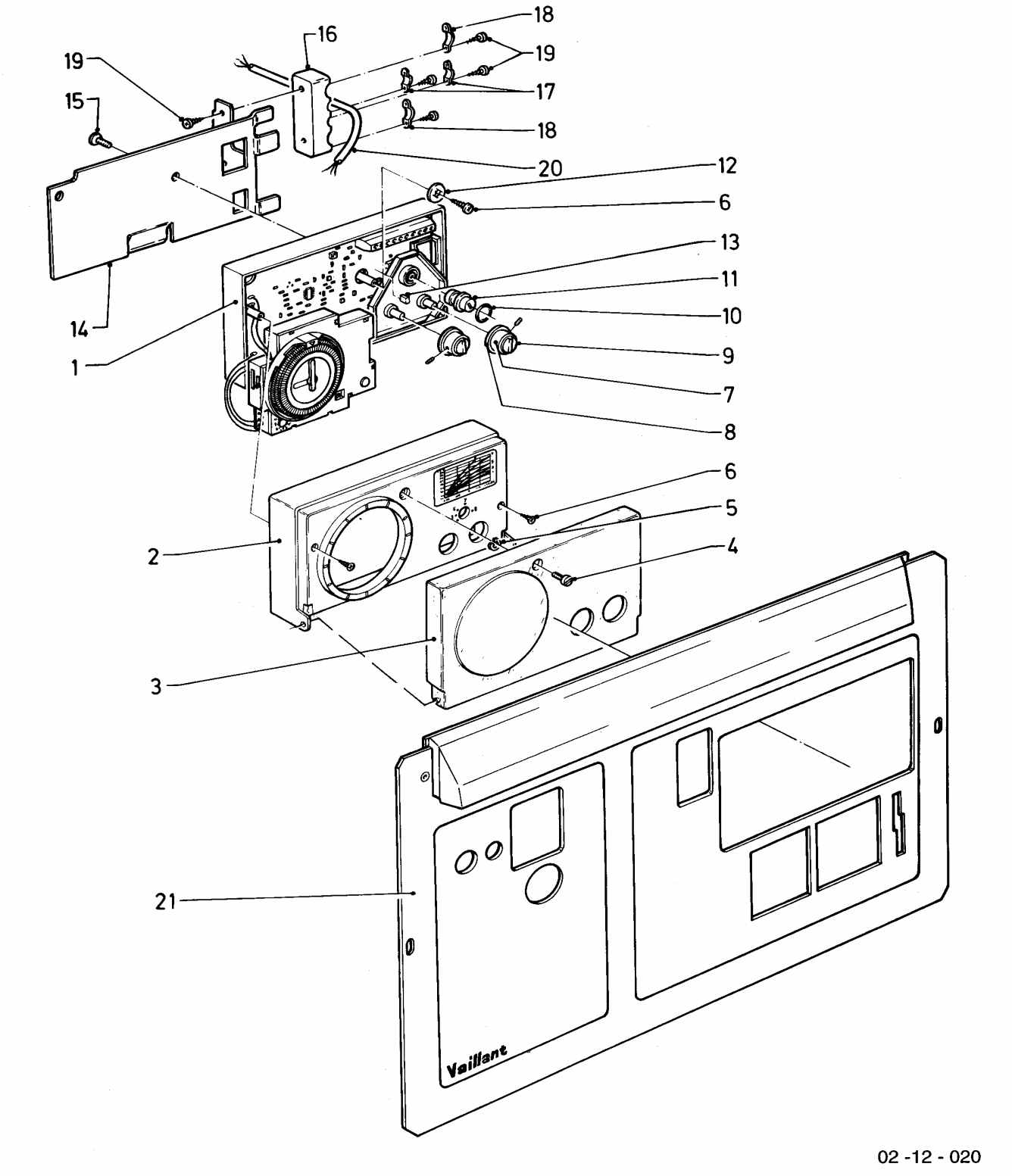

12 Heizungsregler

VRC-CT, VRC-CW, VRC-CFT, VRC-CFW

Pos.	Teile-Nr.	Bezeichnung	Typ, Bemerkung
		02-12-020	
01	252952	Elektronischer Regler	VRC-CT, Tagesprogramm
01	252953	Elektronischer Regler	VRC-CFT, Tagesprogramm
01	252954	Elektronischer Regler	VRC-CW, Wochenprogramm
01	252955	Eektronischer Regler	VRC-CFW, Wochenprogramm
01	253211	Schaltuhr	VRC-CT/CW
01	253212	Schaltuhr	VRC-CFT/CFW
02	147340	Kappe	VRC-CT/CW
02	147341	Kappe	VRC-CFT/CFW
03	209544	Deckel	
04	118935	Linsenschraube	
05	040186	Benzingring	
06	235742	Blechschraube	
07	114243	Knopf	
08	981163	Dichtung (Set à 10 Stück)	
09	114243	Knopf	
10	980268	Dichtung	
11	114242	Knopf	
12	115523	Sicherungsscheibe	
13	252786	Brücke	
14	085824	Halter	
15	235742	Blechschraube	
16	188661	Zugentlaster	
17	188624	Schelle	
18	188642	Schelle	
19	130005	Blechschraube (Set à 5 Stück)	
20	250770	Kabel	
21	075517	Blende	

12 Heizungsregler

VRC-C, VRC-CF, VRC-C Funk, VRC-CF Funk

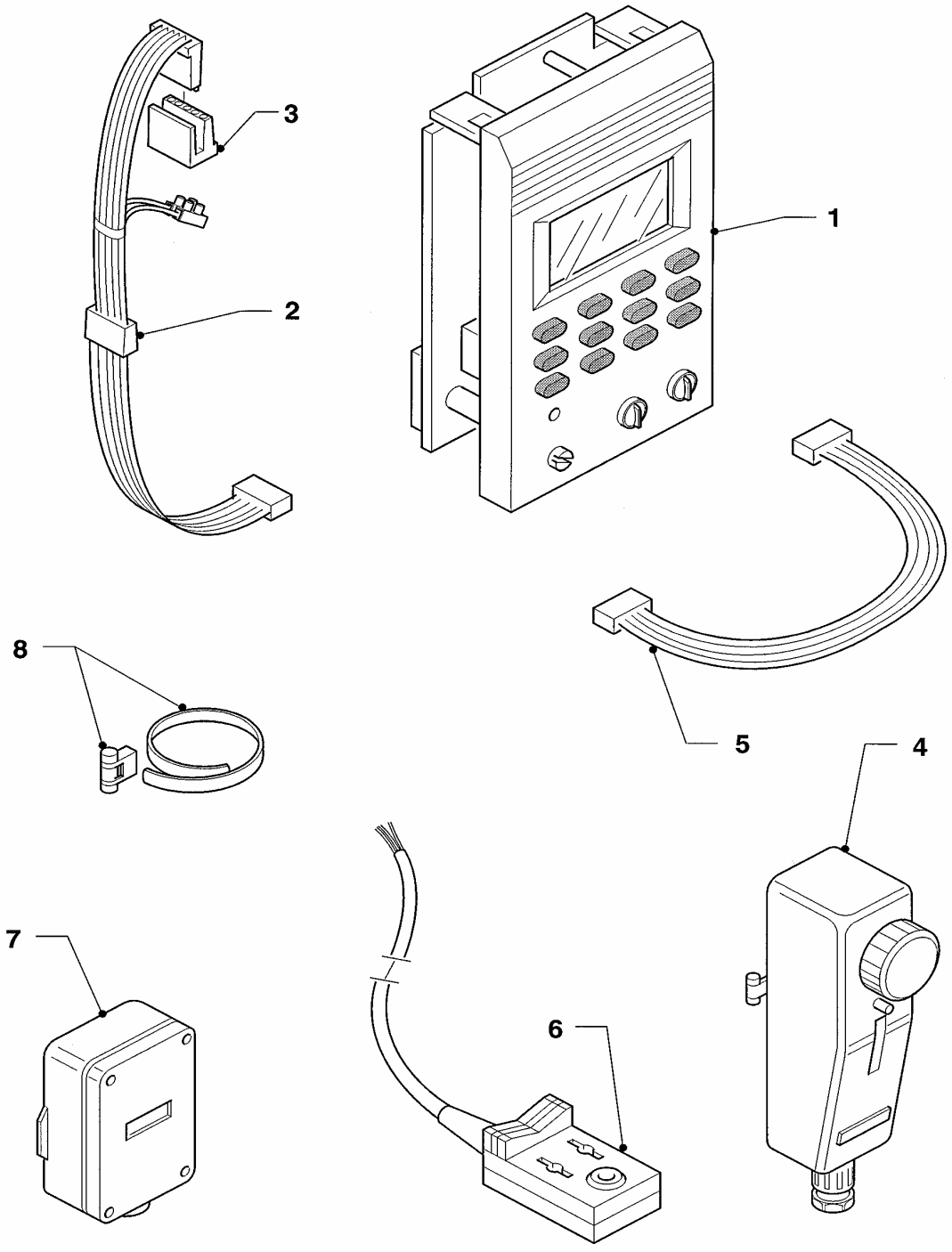

00 - 70 - 032 - 01

12 Heizungsregler

VRC-C, VRC-CF, VRC-C Funk, VRC-CF Funk

Pos.	Teile-Nr.	Bezeichnung	Typ, Bemerkung
		00-70-032	
01	252975	Elektronischer Regler	VRC-C/CF und VRC-C/CF Funk
02	733294	Verbindungsleitung	VRC-C,VRC-CF (7-polig)
			Elektronischer Regler/Anschlusskasten
02	089689	Verbindungsleitung	VRC-C Funk, VRC-CF Funk (8-polig)
			Elektronischer Regler/Anschlusskasten
02	733745	Steckverbinder Rast 5, 3-polig	VRC-CF Funk (gelb, f. Anschluß VRC-DCF)
03	226722	Klemme	5-polig (Anschlusskasten)
04	009642	VRC Anlegethermostat	Zubehörartikel, nicht als Ersatzteil bestellbar
05	910172	Spannfeder	
06	000692	VRC Vorlauffühler	Zubehörartikel, nicht als Ersatzteil bestellbar
07	000693	VRC Aussenfühler I	Zubehörartikel, nicht als Ersatzteil bestellbar
08	089702	Montagesatz	

12 Heizungsregler

VRT PF 300905, VRT PF 300640

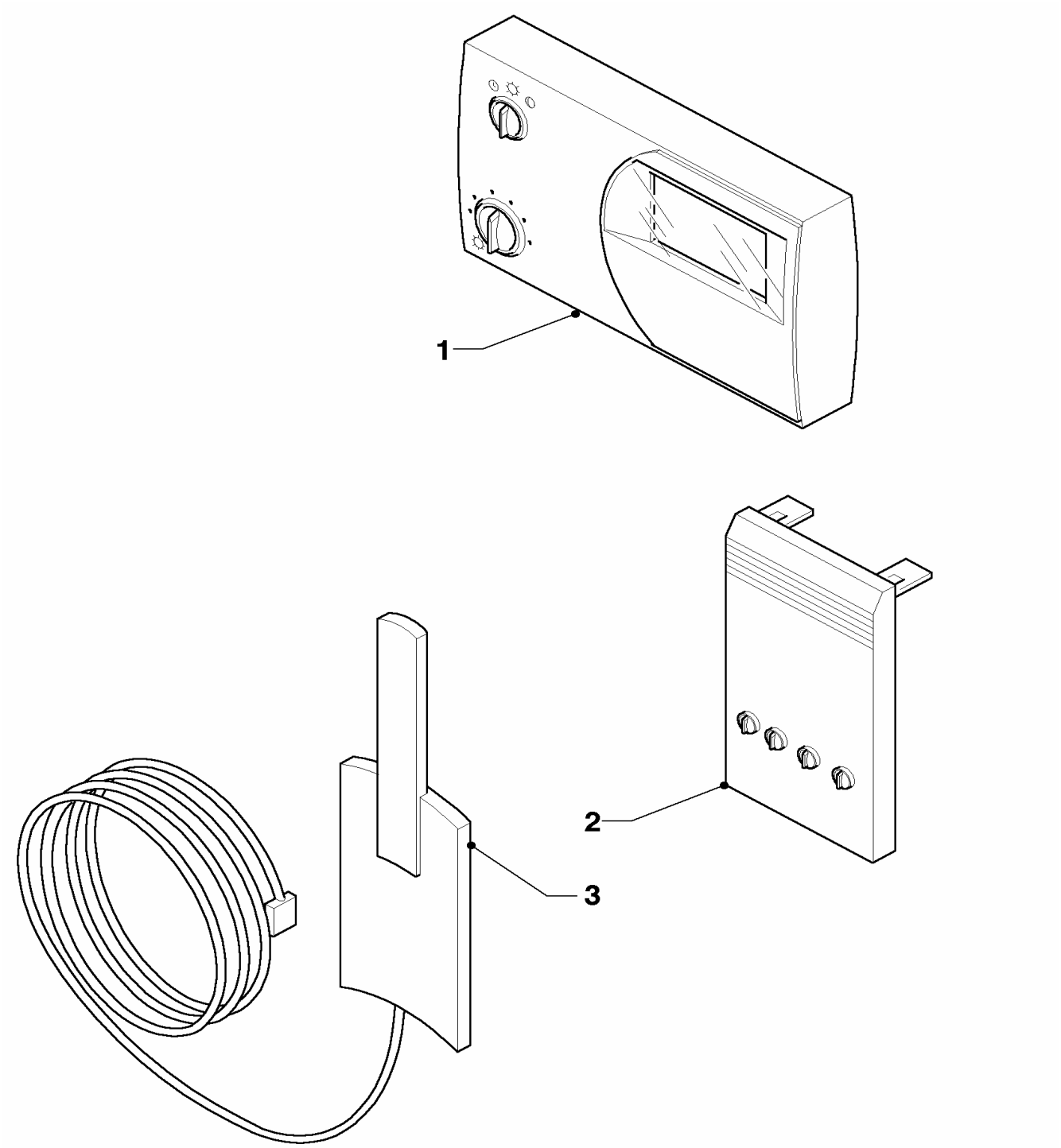

70 - 00 - 516

12 Heizungsregler

VRT PF 300905, VRT PF 300640

Pos.	Teile-Nr.	Bezeichnung	Typ, Bemerkung
		70-00-516	
01	-	-	Raumtemperaturregler VRT-PFS ist nicht mehr lieferbar, Ersatz:
			- calorMATIC 240f (0020018249) oder
			- calorMATIC 340f (0020018251)
			in Verbindung mit dem Wandsockel ET-Nr. 299517
01	0020018249	calorMATIC 240f West	Zubehörartikel, nicht als Ersatzteil bestellbar,
01	0020018251	calorMATIC 340f West	Zubehörartikel, nicht als Ersatzteil bestellbar,
01	299517	Wandsockel, kpl	erforderlich bei Einsatz des calorMATIC 240f / 340f als Ersatz
			für VRT PF, nicht dargestellt
02	252973	Elektronischer Regler	VRT-PFE/B, digitales Empfängerteil (Bedienteil) bis Bj. 2000
03	252974	Elektronischer Regler	VRT-PFE/A, HF-Teil (Antenne) bis Bj. 2000

12 Heizungsregler

VRC VC, VRC 410s, VRC 420s

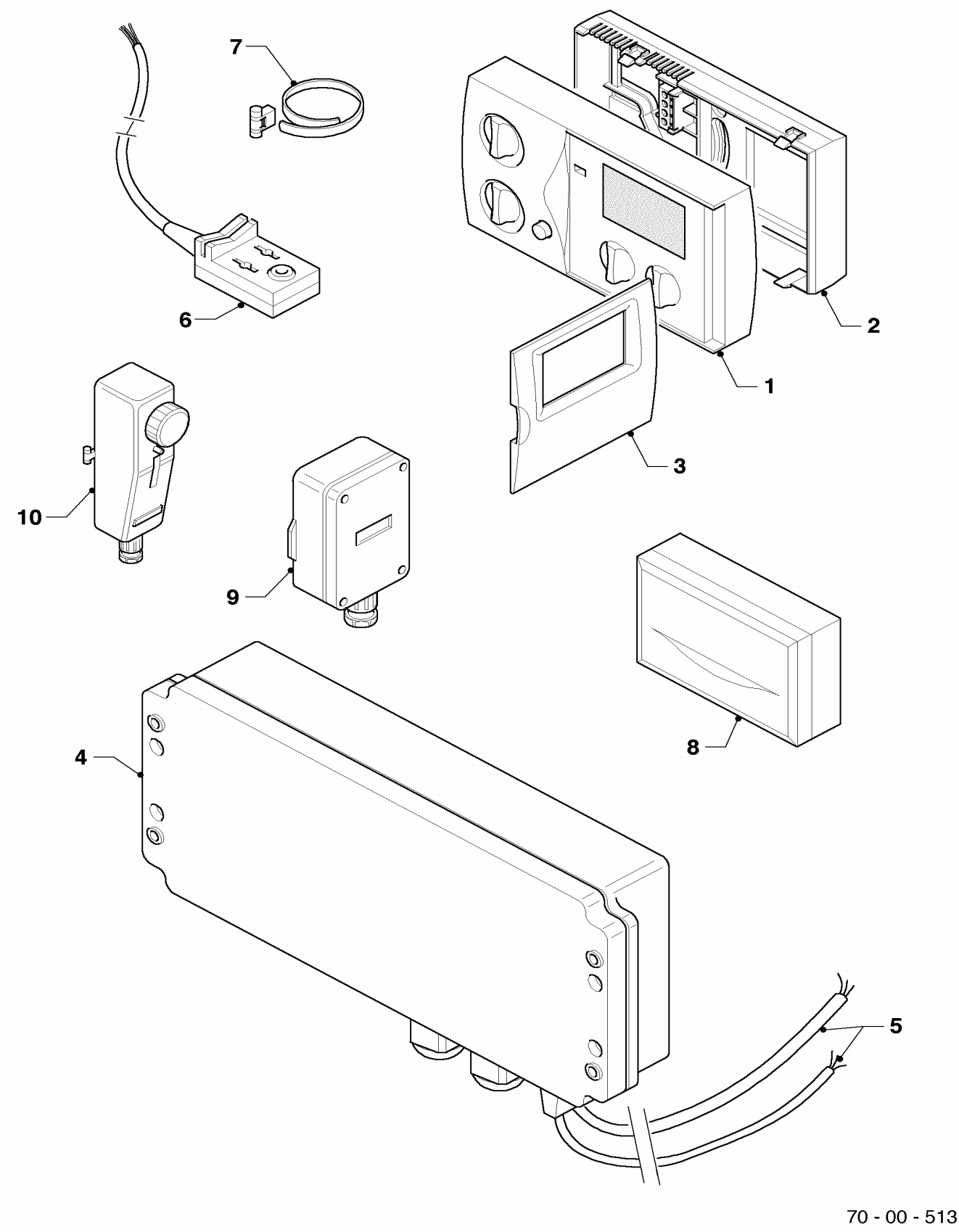

12 Heizungsregler

VRC VC, VRC 410s, VRC 420s

Pos.	Teile-Nr.	Bezeichnung	Typ, Bemerkung
		70-00-513	
01	253001	Elektronischer Regler	VRC VC
01	253004	Elektronischer Regler	VRC 410s
01	253006	Elektronischer Regler	VRC 420s
01	252628	Stecker (Set à 5 Stück)	5-polig aus Montagesatz (DCF), nicht dargestellt
02	299517	Sockel, kpl	auch für VRT 340f als Ersatz-Installation für VRT PF
03	209844	Deckel	VRC 410s, 420s
04	295253	Gehäuse/Leiterpl.(Mischermod.)	VRC 420s
04	253822	Steckverbinder Rast5	Beipack Mischermodul/Set mit 7 versch. Steckern, nicht dargestellt
05	256158	Kabelbaum (Mischermodul)	VRC 420s
06	000692	VRC Vorlauffühler	Zubehörartikel, nicht als Ersatzteil bestellbar
07	089702	Montagesatz	für Vorlauffühler VRC 692
08	009535	VRC-DCF	Zubehörartikel, nicht als Ersatzteil bestellbar
09	000693	VRC Aussenfühler I	Zubehörartikel, nicht als Ersatzteil bestellbar
10	009642	VRC Anlegethermostat	Zubehörartikel, nicht als Ersatzteil bestellbar

12 Heizungsregler

VRC 520s, VRC 523s, VRC 524s

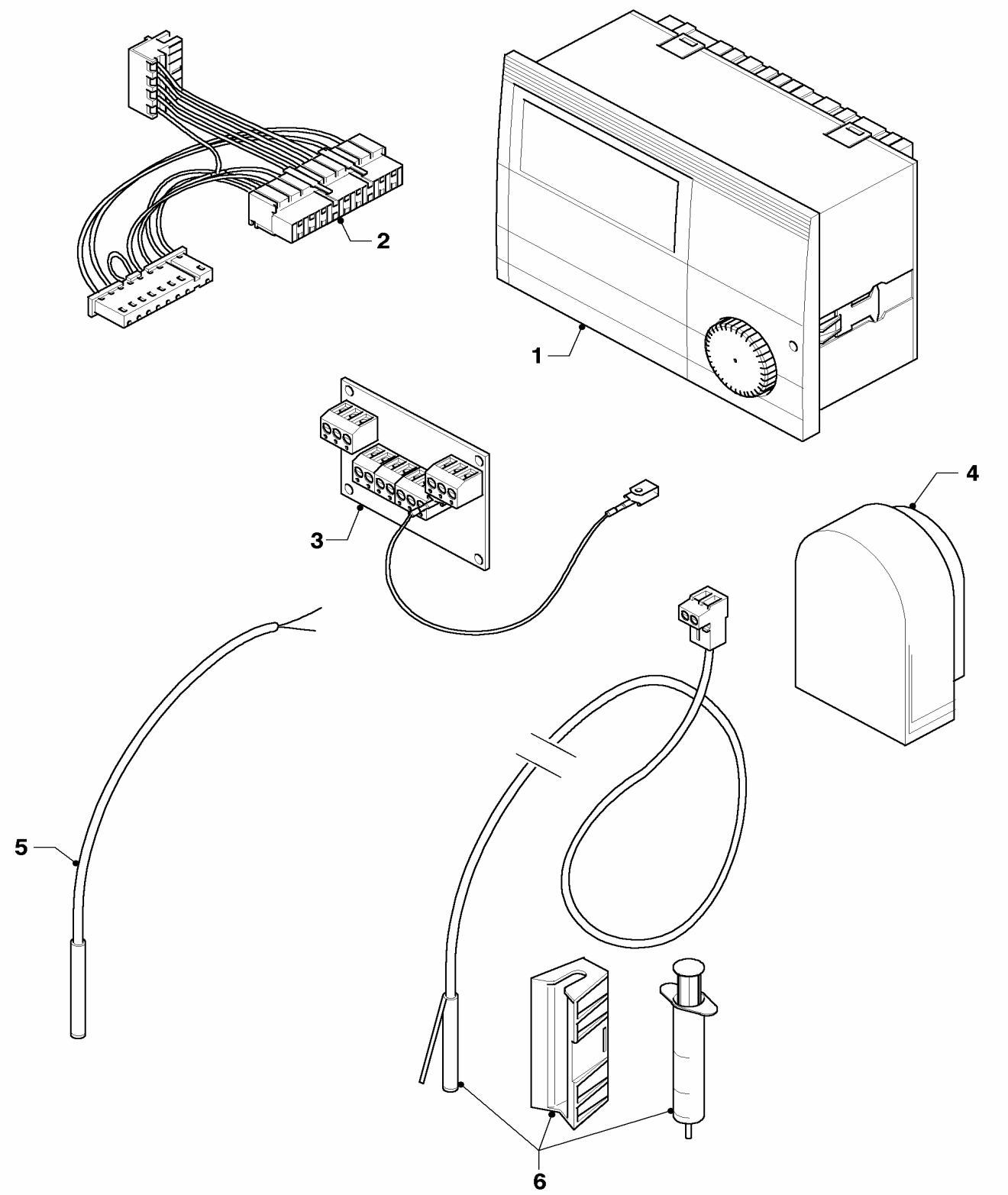

70 - 00 - 511

12 Heizungsregler

VRC 520s, VRC 523s, VRC 524s

Pos.	Teile-Nr.	Bezeichnung	Typ, Bemerkung
		70-00-511	
00	252630	Stecker	VRC 524s, Klemmenset (nicht dargestellt)
00	252631	Stecker	VRC 520s, Klemmenset (nicht dargestellt)
01	253008	Elektronischer-Regler	VRC 520s
01	253012	Elektronischer-Regler	VRC 523s
01	253009	Elektronischer-Regler	VRC 524s
02	256179	Kabelbaum	VRC 520s
03	130804	Leiterplatte	VRC 520s
04	253556	Fühler Aussen AFS	
05	253558	Fühler Kessel KFS	
06	253557	Fühler Speicher/Vorlauf	

12 Heizungsregler

VRC 630, calorMATIC 630

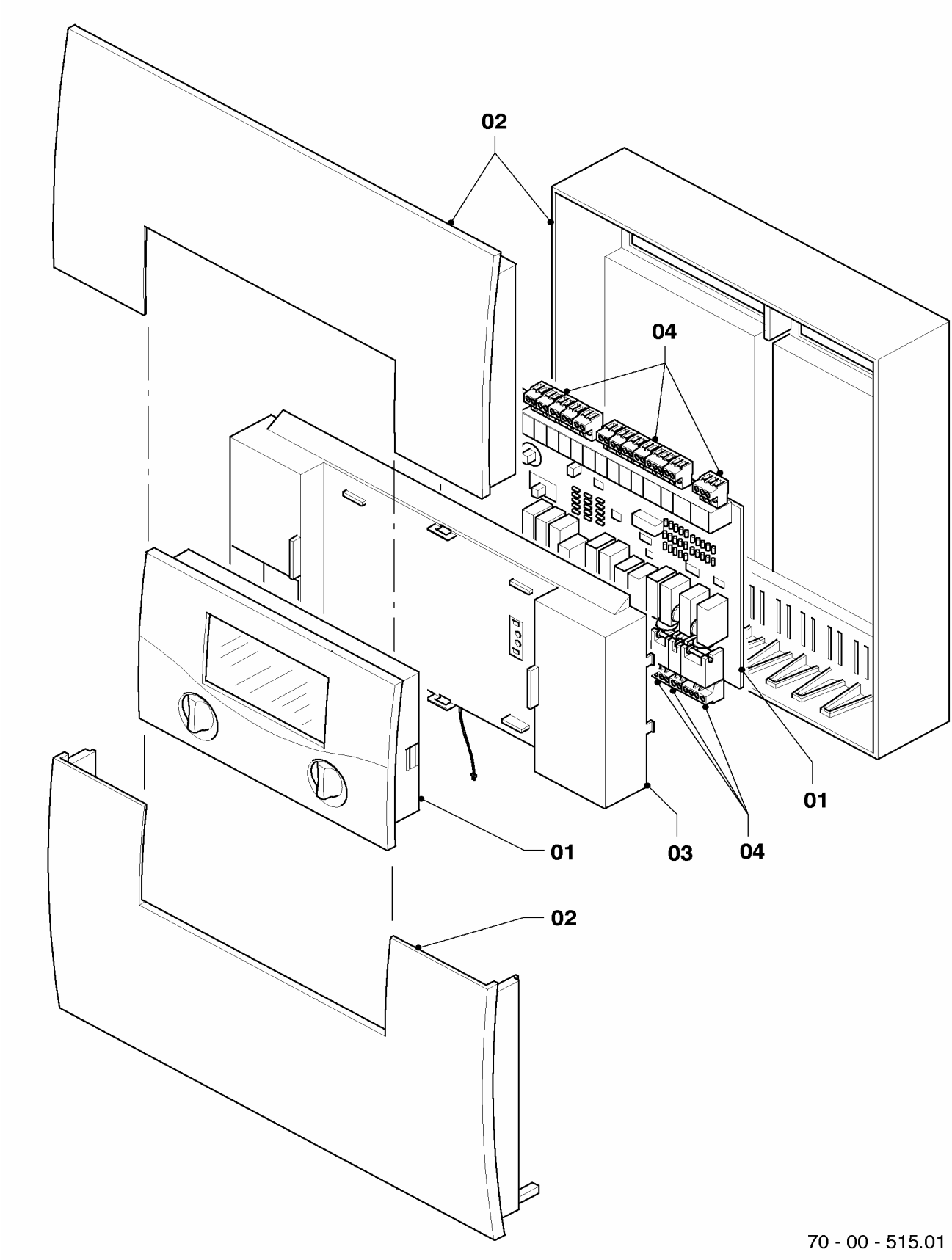

12 Heizungsregler

VRC 630, calorMATIC 630

Pos.	Teile-Nr.	Bezeichnung	Typ, Bemerkung
		70-00-515	
00	0020051296	Verbindungsleitung, (7-8-9)	nicht dargestellt
00	0020051297	Verbindungsleitung, (230V)	nicht dargestellt
00	251917	Sicherung (T 6,3 D)	nicht dargestellt
01	0020032367	Leiterplatte (Set)	VRC 630
01	0020051301	Leiterplatte (Set)	calorMATIC 630
02	295306	Gehäuse	VRC 630 (grau)
02	0020051298	Gehäuse	calorMATIC 630 (weiss)
03	295308	Gehäuse Mittelteil mit Kabelbaum	
04	256516	Steckverbinder Rast5 (Set)	

12 Mischermodul

VR 60, VR 61

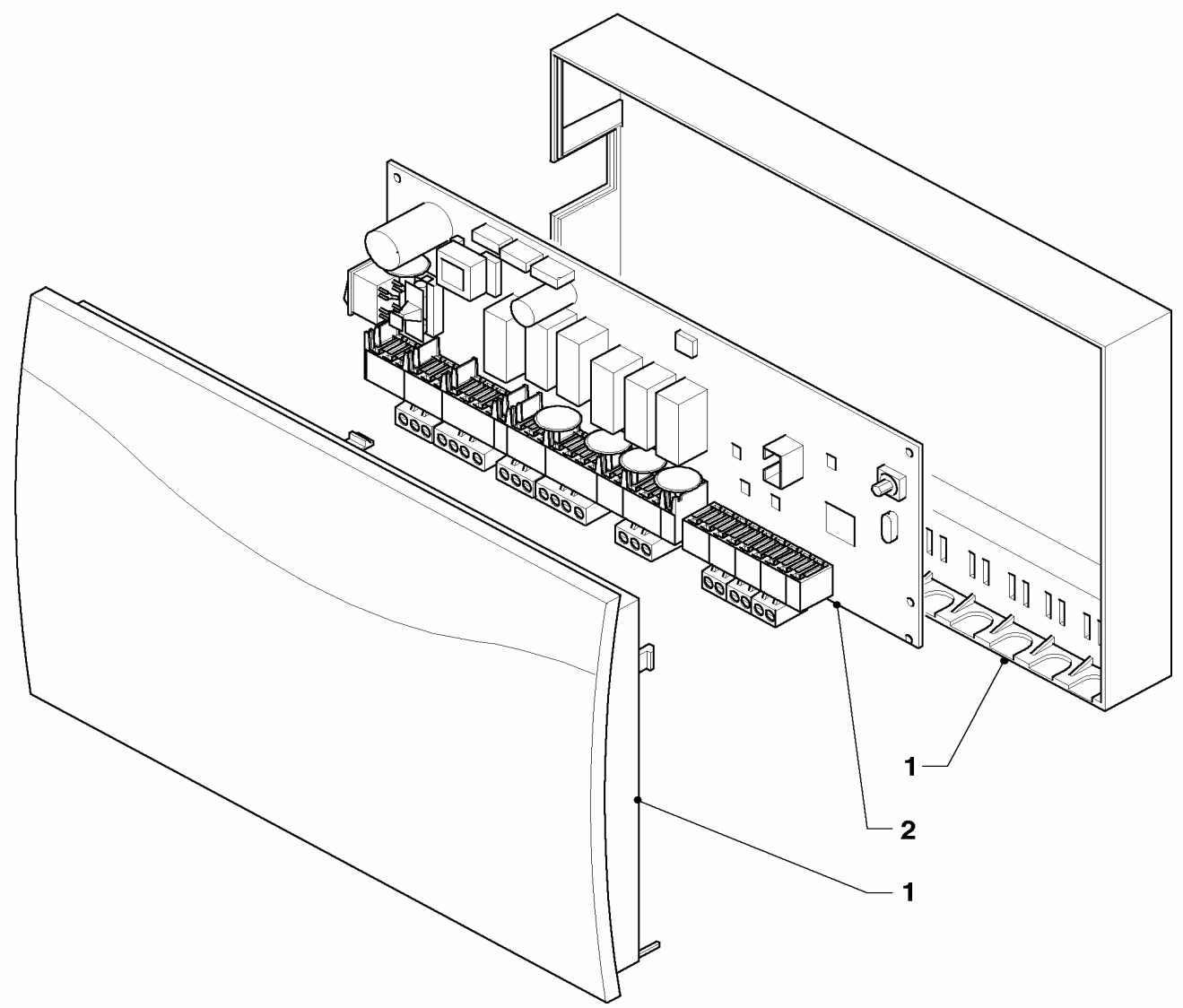

05 - 12 - 003

12 Mischermodul

VR 60, VR 61

Pos.	Teile-Nr.	Bezeichnung	Typ, Bemerkung
		05-12-003	
01	295307	Gehäuse	VR 60
01	0020051404	Gehäuse	VR 61
02	130849	Leiterplatte	VR 60
02	0020051403	Leiterplatte	VR 61

12 Heizungsregler

VRC-CB, VRC-CBB, VRC-CBW, VRC-CBBW, VRC-CM

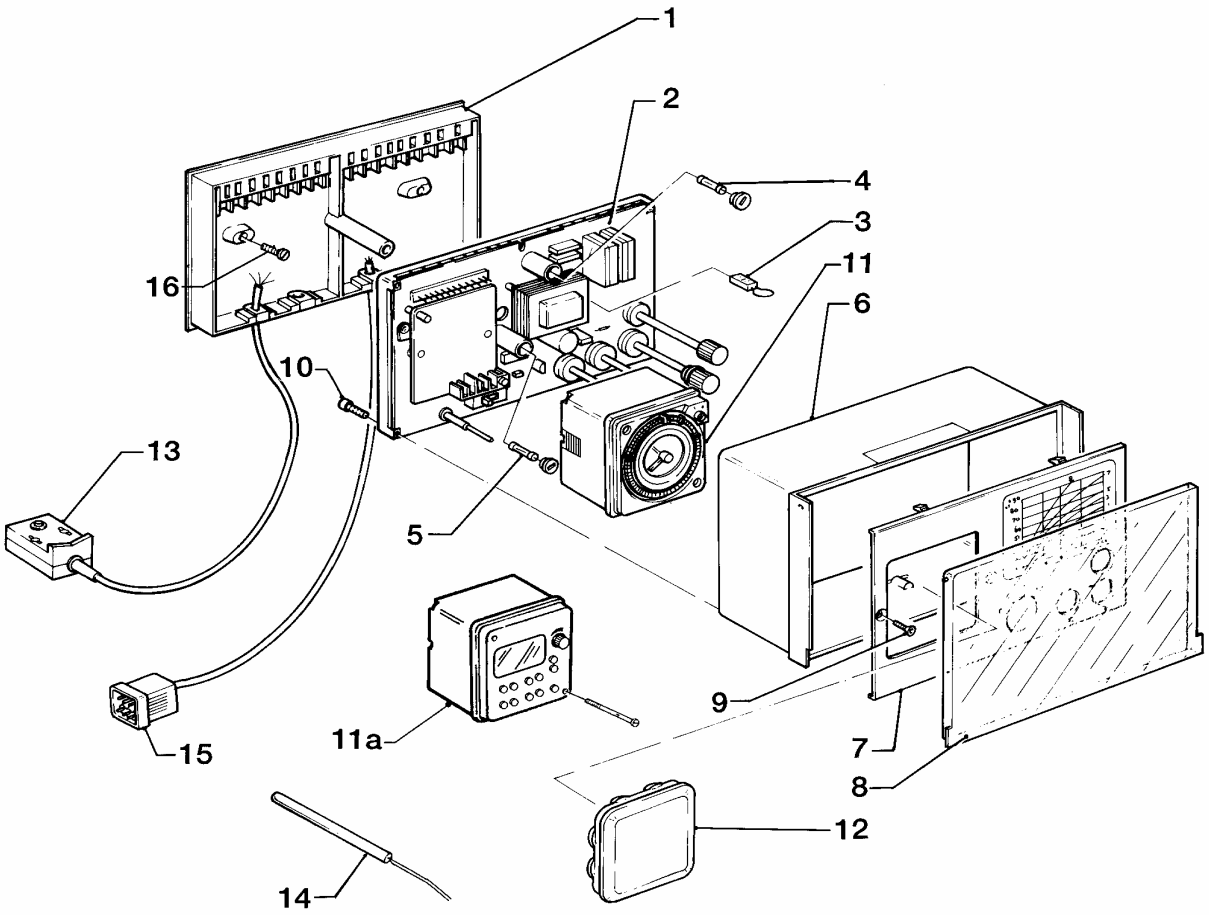

70 - 00 - 502

12 Heizungsregler

VRC-CB, VRC-CBB, VRC-CBW, VRC-CBBW, VRC-CM

Pos.	Teile-Nr.	Bezeichnung	Typ, Bemerkung
		70-00-502	
01	009573	Anschlusssockel VRC	Zubehörartikel, nicht als Ersatzteil bestellbar
02	252987	Elektronischer Regler VRC-UB	Austauschset VRC-UB für VRC-CB/CBB
02	252988	Elektronischer Regler VRC-UBW	Austauschset VRC-UBW für VRC-CBW/CBBW
02	252936	Elektronischer Regler VRC-CM	
03	250790	Brückenstecker	
04	251955	Sicherung 2,0A T (Set à 10 Stück)	
05	251959	Sicherung 0,20A T (Set à 10 Stück)	
06	136950	Gehäuse-Mittelteil	
07	075595	Blende	VRC-CB
07	075596	Blende	VRC-CBB
07	075364	Blende	VRC-CBBW
07	075597	Blende	VRC-CBW
07	075598	Blende	VRC-CM
08	072323	Abdeckung	
09	235742	Blechschraube	
10	235723	Schraube	
11	253215	Schaltuhr	VRC-CB, VRC-CBB, VRC-CM
11a	961246	Schaltuhr	VRC-CBBW, VRC-CBW
12	201623	Deckel	
13	000692	VRC Vorlauffühler	Zubehörartikel, nicht als Ersatzteil bestellbar
13	000693	VRC Aussenfühler I	Zubehörartikel, nicht als Ersatzteil bestellbar
14	253517	Fühler (Speicher-, PTC)	
15	255843	Kabelbaum	
16	500056	Schraube	

12 Heizungsregler

VRC-CMB

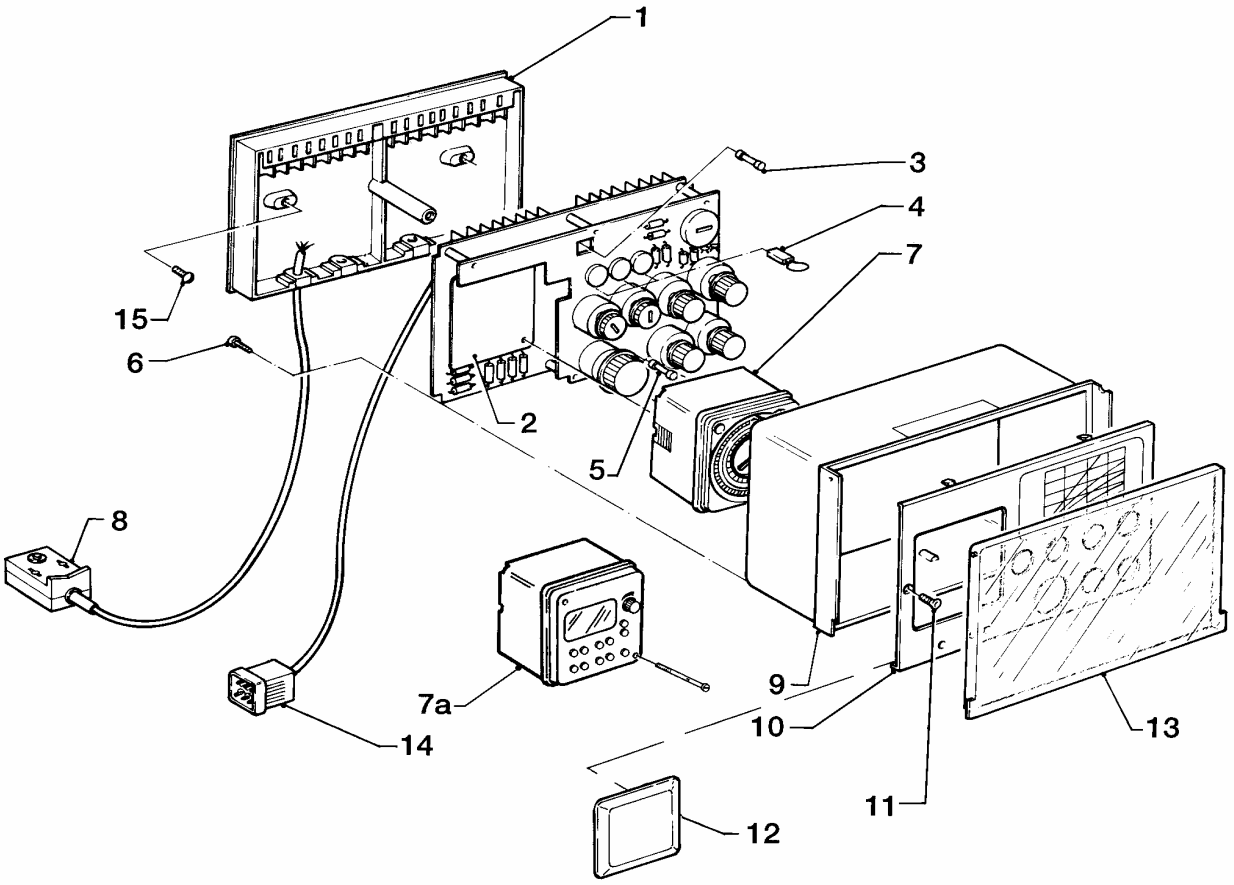

70 - 00 - 503

12 Heizungsregler

VRC-CMB

Pos.	Teile-Nr.	Bezeichnung	Typ, Bemerkung
		70-00-503	
01	009573	Anschlusssockel VRC	Zubehörartikel, nicht als Ersatzteil bestellbar
02	252969	Elektronischer Regler VRC-CMBBW	Austauschregler VRC-CMBBW für VRC-CMB
03	251955	Sicherung 2,0A T (Set à 10 Stück)	2,0 AT
04	250790	Brückenstecker	
05	251959	Sicherung 0,20A T (Set à 10 Stück)	0,20 AT
06	235723	Schraube	
07	961246	Schaltuhr	
07a	961246	Schaltuhr	
08	000692	VRC Vorlauffühler	Zubehörartikel, nicht als Ersatzteil bestellbar
08	000693	VRC Aussenfühler I	Zubehörartikel, nicht als Ersatzteil bestellbar
09	136950	Gehäuse-Mittelteil	
10	075447	Blende	
11	235742	Blechschraube	
12	201623	Deckel	
13	072323	Abdeckung	
14	255843	Kabelbaum	
15	500056	Schraube	

12 Heizungsregler

VRC-CMBBW, VRC-CMBW

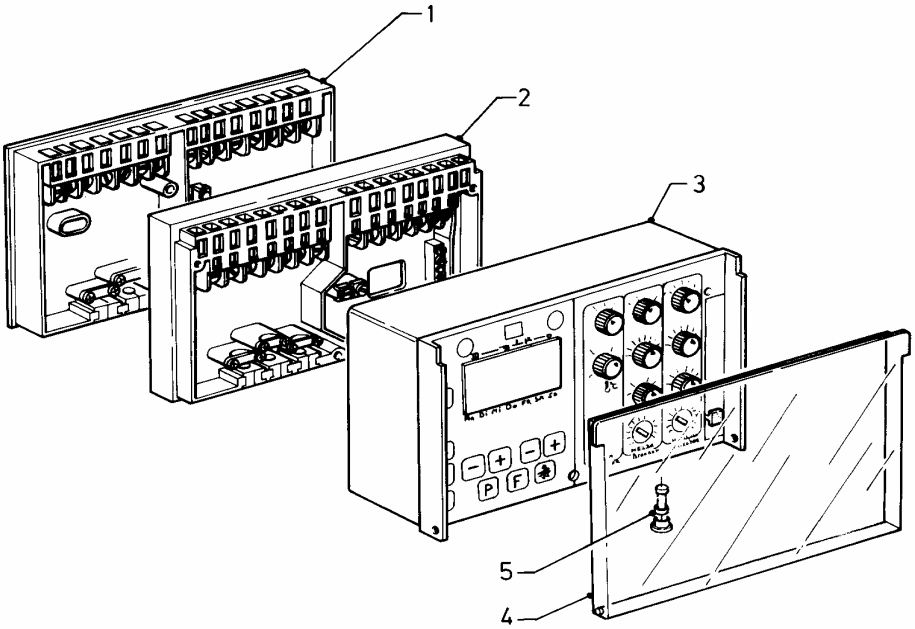

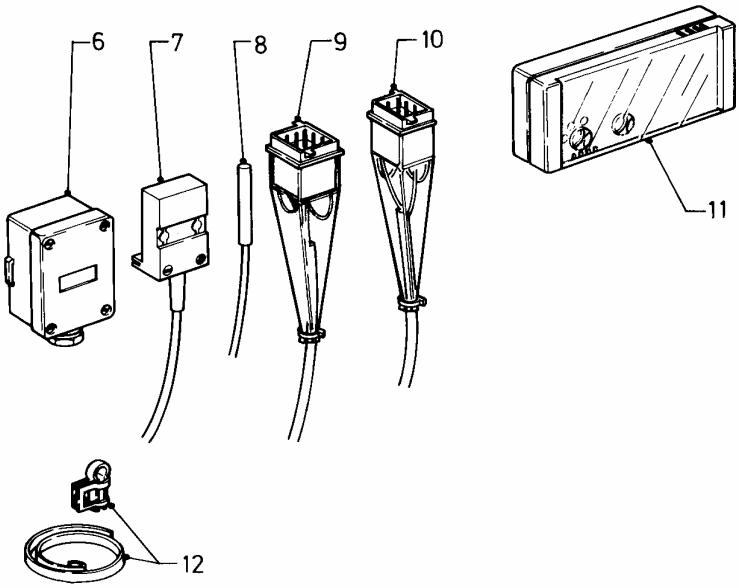

70 - 00 - 504

12 Heizungsregler

VRC-CMBBW, VRC-CMBW

Pos.	Teile-Nr.	Bezeichnung	Typ, Bemerkung
		70-00-504	
01	009573	Anschlusssockel VRC	Zubehörartikel, nicht als Ersatzteil bestellbar
02	711395	Anschluss-Zwischensockel	
03	252969	Elektronischer Regler VRC-CMBBW	Austauschregler VRC-CMBBW für VRC-CMB
04	072323	Abdeckung	
05	252020	Sicherungselement	
06	000693	VRC Aussenfühler I	Zubehörartikel, nicht als Ersatzteil bestellbar
07	000692	VRC Vorlauffühler	Zubehörartikel, nicht als Ersatzteil bestellbar
08	253517	Fühler (Speicher-, PTC)	
09	732777	Kabelbaum	
10	255843	Kabelbaum	
11	-	-	Fernbedienung (ehem.9558) ist nicht mehr als Ersatzteil lieferbar
12	089702	Montagesatz	für Vorlauffühler

12 Heizungsregler

VRC-MF, VRC-MF-TEC, VRC-UB, VRC-UBW, VRC-Klassik BW

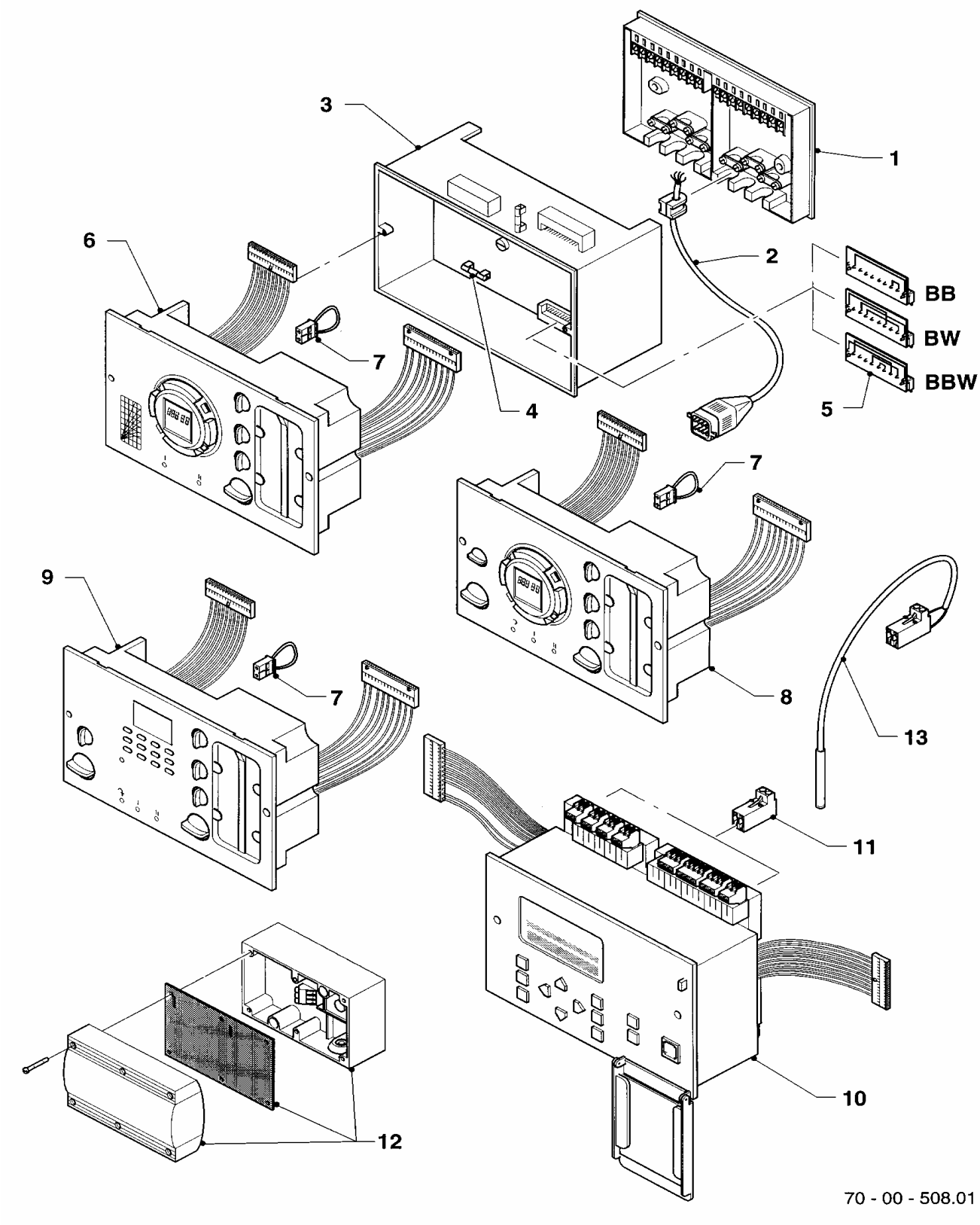

12 Heizungsregler

VRC-MF, VRC-MF-TEC, VRC-UB, VRC-UBW, VRC-Klassik BW

Pos.	Teile-Nr.	Bezeichnung	Typ, Bemerkung
		70-00-508	
01	009573	Anschlusssockel VRC	mit Pos. 02 Zubehörartikel, nicht als Ersatzteil bestellbar
02	255843	Kabelbaum	
03	009599	Adapter VRC-UB/UBW	Zubehörartikel, nicht als Ersatzteil bestellbar
04	251955	Sicherung 2,0A T (Set à 10 Stück)	2,0 AT
05	252608	Stecker	Adapterstecker für VRC-CBB
05	252609	Stecker	Adapterstecker für VRC-CBW
05	252610	Stecker	Adapterstecker für VRC-CBBW
06	252982	Elektronischer Regler VRC-Klassik-BW	mit Pos. 07
07	250790	Brückenstecker	
08	252979	Elektronischer Regler VRC-UB	mit Pos. 07
09	252980	Elektronischer Regler VRC-UBW	mit Pos. 07
10	252981	Elektronischer Regler VRC-MF	
10	-	-	Elektronischer-Regler VRC-MF-TEC ist nicht mehr lieferbar.
			Als Ersatz kann der calorMATIC 630 (0020040072) angeboten
			werden (Wandaufbau, Neuverdrahtung, neue Fühler erforderlich)
10	130825	Leiterplatte	VRC-MF-TEC Grundplatte
11	733725	Steckverbinder (Rast 5, 2-polig)	nur für VRC-MF VF,VF2,KF2 (2-polig, grau)
11	733727	Steckverbinder Rast 5, 2-polig	nur für VRC-MF, Stör (2-polig, grün)
11	733731	Steckverbinder Rast 5, 2-polig	nur für VRC-MF, Tel. (2-polig, natur)
11	733740	Steckverbinder Rast 5, 3-polig	nur für VRC-MF, HP-M (3-polig, natur)
11	733746	Steckverbinder (Rast 5, 3-polig)	nur für VRC-MF, ZP (3-polig, türkis)
11	733748	Steckverbinder Rast 5, 4-polig	nur für VRC-MF, Mischer (4-polig, beige)
12	009535	VRC-DCF	Zubehörartikel, nicht als Ersatzteil bestellbar
13	253517	Fühler (Speicher-, PTC)	

12 Solarregler

VRC-Set S

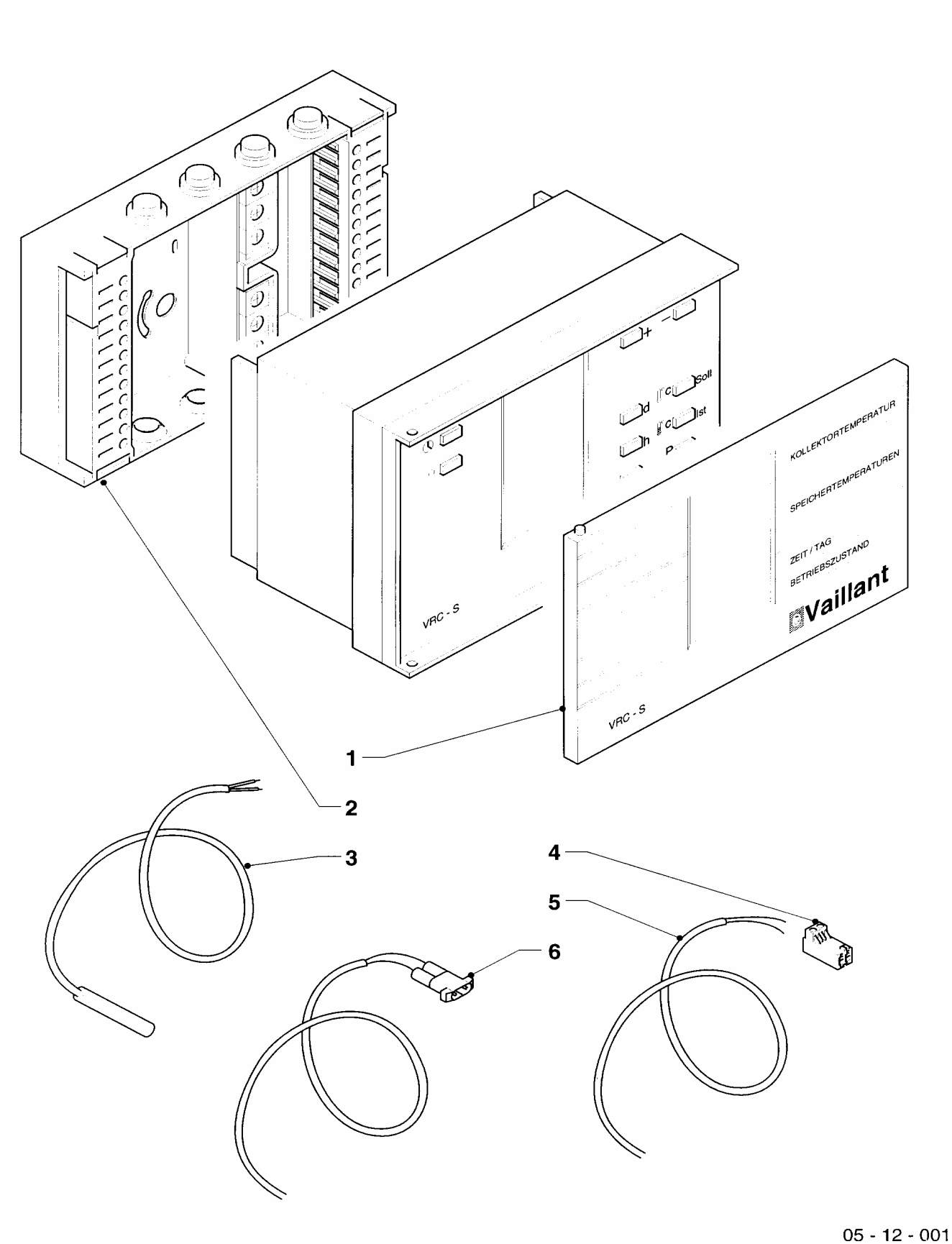

12 Solarregler

VRC-Set S

Pos.	Teile-Nr.	Bezeichnung	Typ, Bemerkung
		05-12-001	
01	208450	Blende	
02	251194	Wandaufbausockel	mit 2 Klemmleisten
03	306788	VR 11 (Kollektorfühler)	Zubehörartikel, nicht als Ersatzteil bestellbar
04	733726	Steckverbinder Rast 5, 2-polig	blau, 2 polig, für Anschluß VK
05	-	-	nicht als Ersatzteil lieferbar, bitte handelsübliches Kabel mit
			mindestens 0,33 qmm Querschnitt einsetzen.
06	089419	Verbindungsleitung	für Anschluß VC (C1/C2-Kabel)

12 Solar-Differenz-Regler

VRS 560

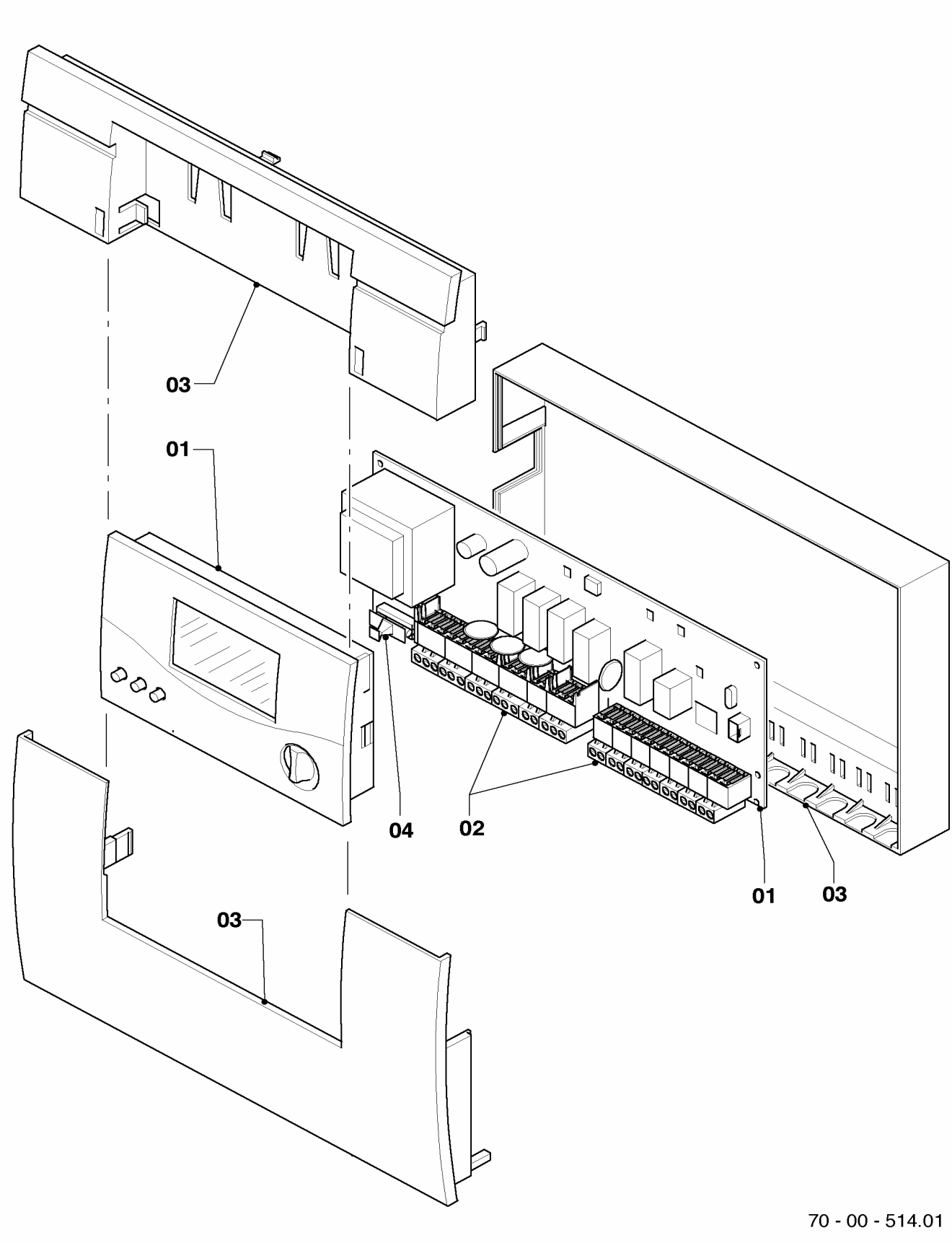

70 - 00 - 514.01

12 Solar-Differenz-Regler

VRS 560

Pos.	Teile-Nr.	Bezeichnung	Typ, Bemerkung
		70-00-514	
00	306787	VR 10 (Standardfühler)	Zubehörartikel, nicht als Ersatzteil bestellbar (nicht dargestellt)
00	306788	VR 11 (Kollektorfühler)	Zubehörartikel, nicht als Ersatzteil bestellbar (nicht dargestellt)
00	089419	Verbindungsleitung	C1/C2-Kabel (nicht dargestellt)
01	0020032365	Leiterplatte (Set)	
02	110760	Steckverbinder Rast 5 (Set)	
03	110759	Gehäuse	
04	251957	Sicherung 4,0A T (Set à 10 Stück)	

12 Solarregler

VRS 620, auroMATIC 620

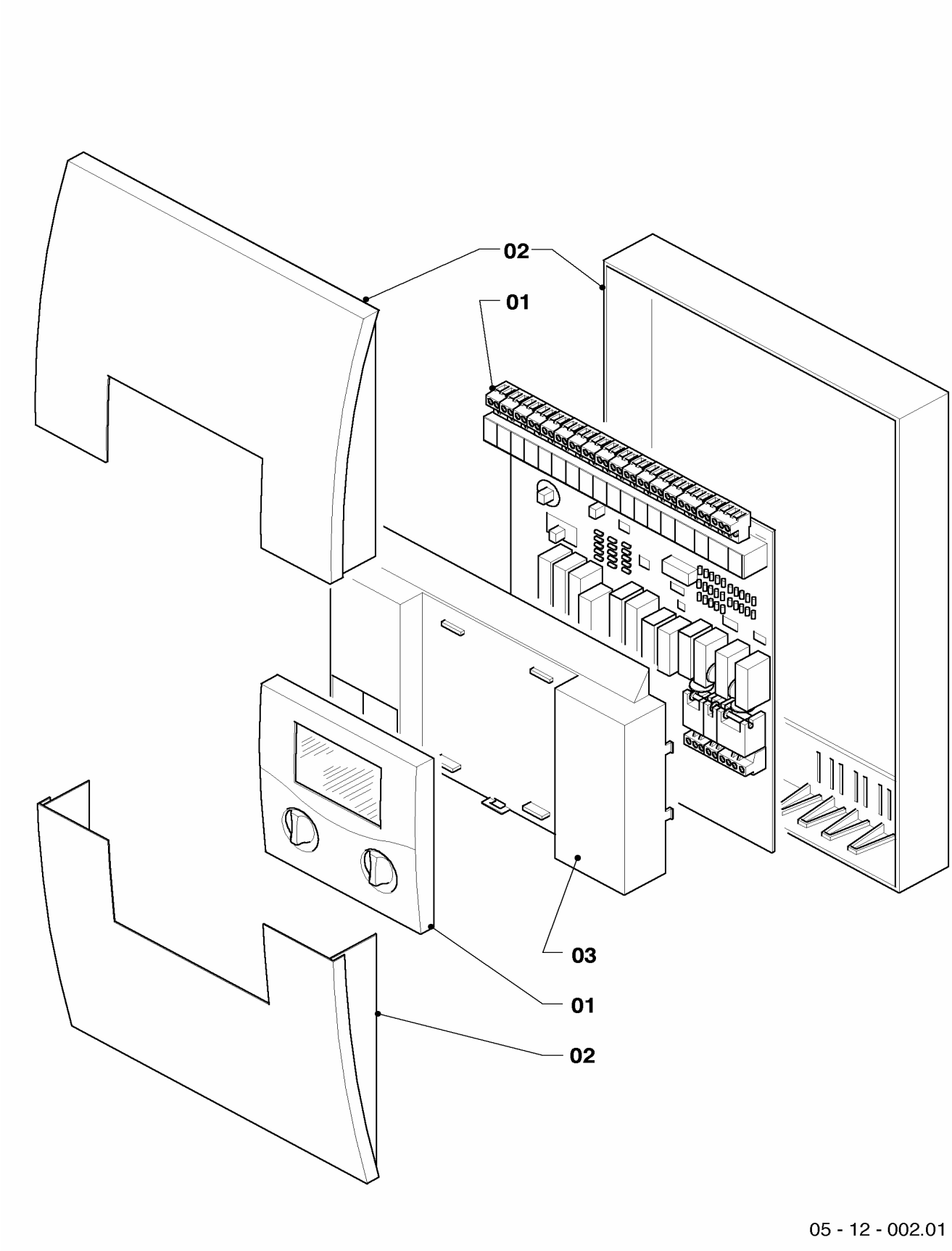

12 Solarregler

VRS 620, auroMATIC 620

Pos.	Teile-Nr.	Bezeichnung	Typ, Bemerkung
		05-12-002	
00	0020051296	Verbindungsleitung, (7-8-9)	nicht dargestellt
00	0020051297	Verbindungsleitung, (230V)	nicht dargestellt
00	251917	Sicherung (T 6,3 D)	nicht dargestellt
00	256515	Steckverbinder Rast5 (Set)	nicht dargestellt
01	0020032366	Leiterplatte (Set)	VRS 620
01	0020051299	Leiterplatte (Set)	auroMATIC 620
02	295306	Gehäuse	VRS 620 (grau)
02	0020051298	Gehäuse	auroMATIC 620 (weiss)
03	295308	Gehäuse Mittelteil mit Kabelbaum	

12 Solarmodul

VR 68

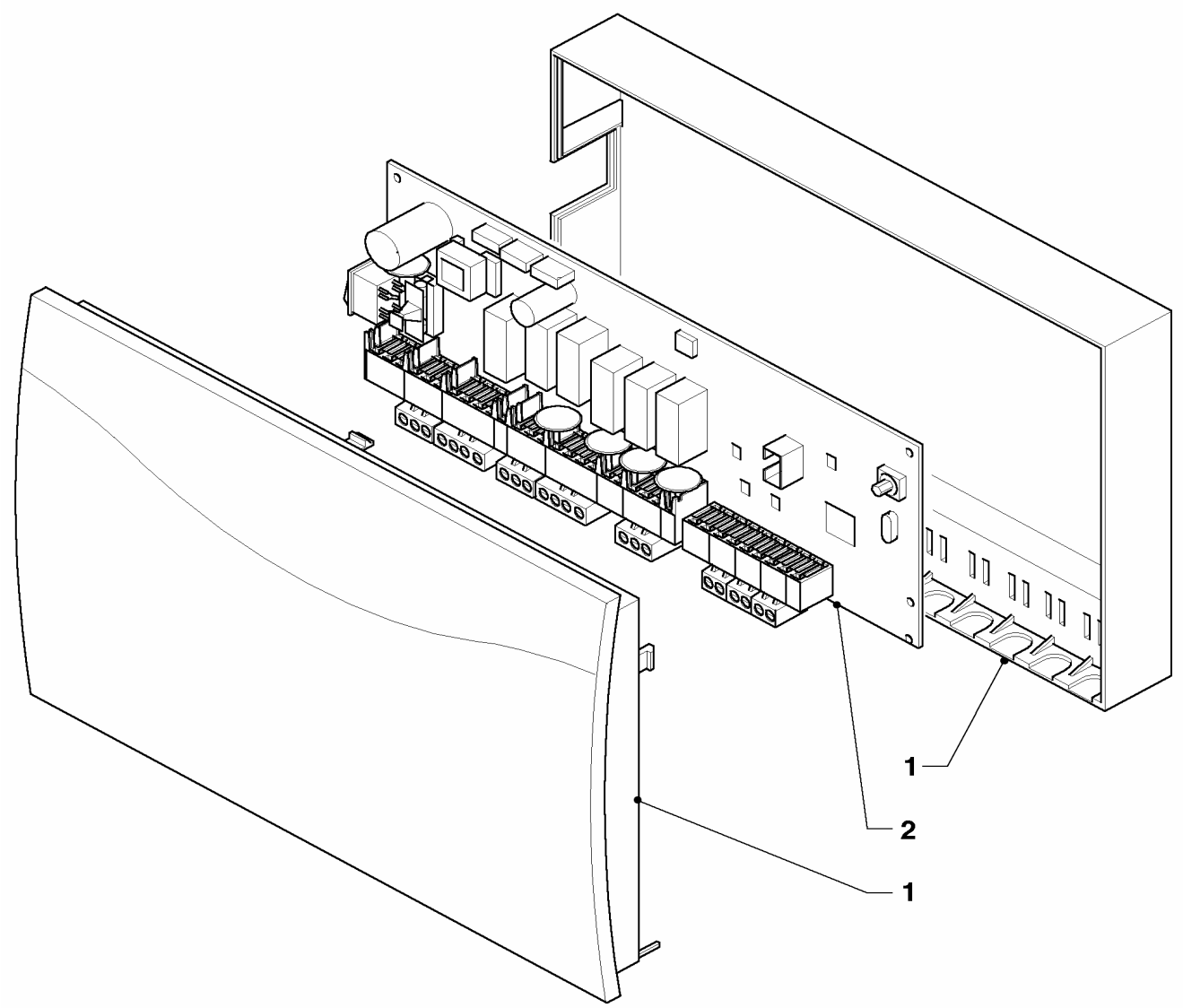

05 - 12 - 003

12 Solarmodul

VR 68

Pos.	Teile-Nr.	Bezeichnung	Typ, Bemerkung
		05-12-003	
01	0020051406	Gehäuse	VR 68
02	0020051405	Leiterplatte	VR 68

12 Sonstige Regelungstechnik

Pos.	Teile-Nr.	Bezeichnung	Typ, Bemerkung
00	000683	VRC 683 Boiler-Relais,	Ersatz = 251616 (s.u.)
00	000687	VRC 687 FERNBEDIENUNG	nicht mehr lieferbar, Ersatz = 961226 (techn. kompatibel, aber ohne Uhr)
00	000688	VRC 688 FERNBEDIENUNG	nicht mehr lieferbar, Ersatz = 961145 (s.u.)
00	000689	VRC 689 FERNBEDIENUNG	nicht mehr lieferbar, Ersatz = 961226 (s.u.)
00	000690	VRC 690 FERNBEDIENUNG	nicht mehr lieferbar, Ersatz = 961249 (s.u.)
00	000691	VRC 691 RAUMFUEHLER	nicht mehr lieferbar, Ersatz = 961148 (s.u.)
00	009083	VRT-QT	nicht mehr lieferbar, Ersatz = 307400 (s.u.)
00	009084	VRT-QW	nicht mehr lieferbar, Ersatz = 307400 (s.u.)
00	009090	VRT 9090	nicht mehr lieferbar, Ersatz = 300637 (s.u.)
00	009091	VRT-A	nicht mehr lieferbar, Ersatz = 961223 (s.u.)
00	009145	VRT-ZA	nicht mehr lieferbar, Ersatz = 961223 oder 300662 (s.u.)
00	009146	VRT-2D	nicht mehr lieferbar, Ersatz = 300643 (s.u.)
00	009147	VRT-QZA	nicht mehr lieferbar, Ersatz = 307403 (s.u.)
00	009148	VRT-PZA	nicht mehr lieferbar, Ersatz = 307403 (s.u.)
00	009149	VRT-P2D	nicht mehr lieferbar, Ersatz = 307401 (s.u.)
00	009550	VRC-P Mikroprozessor-Regler	nicht mehr lieferbar, Ersatz = 306750 bzw. 0020040072 (s.u.)
00	009566	ZWEI-KANALSCHALTUHR M.DIGITAL	Ersatz = 961246 (s.u.)
00	009567	VRC Schaltuhr Digital	Ersatz = 961271 (s.u.)
00	009569	VRC 9569 Fernbed.	nicht mehr lieferbar, Ersatz = 961249 (s.u.)
00	009570	VRC 9570 Fernbed.	nicht mehr lieferbar, Ersatz = 961226 (s.u.)
00	009571	VRC 9571 FERNBEDIENUNG	nicht mehr lieferbar, Ersatz = 961249 (s.u.)
00	009573	Anschlusssockel VRC	Ersatz = 299504 (s.u.)
00	009642	VRC Anlegethermostat	Ersatz = 101743 (s.u.)
00	009647	VRS 9647 Schaltkasten	nicht mehr lieferbar, Ersatz = 961143 (s.u.)
00	009654	VRC 9654 Schaltuhr Q	Ersatz = 253215 oder 253216 (s.u.)
00	300727	Plug-in 7 day programmer (-> ET 253221)	nicht mehr lieferbar, Ersatz = 253221 (s.u.)
00	300772	RAS4	Ersatz = 253517 (s.u.)
00	300820	TIMER 24H ANALOG	nicht mehr lieferbar, Ersatz = 253222 (s.u.)
00	300821	TIMER 7 DAY DIGITAL	nicht mehr lieferbar, Ersatz = 253223 (s.u.)
00	300880	Timer 24h analog > ET 253222	nicht mehr lieferbar, Ersatz = 253222 (s.u.)
00	300881	Timer 7 day digital > ET 253223	nicht mehr lieferbar, Ersatz = 253223 (s.u.)
00	300965	TRENNRELAIS	nicht mehr lieferbar, Ersatz = 306249 (s.u.)
00	306700	Timer 24h analog	nicht mehr lieferbar, Ersatz = 306741 (s.u.)
00	306701	Timer 7 day digital Plug-in	nicht mehr lieferbar, Ersatz = 306742 (s.u.)
00	306754	VFAS	Ersatz = 253557 (s.u.)
00	101743	VRC ANLEGETHERMOSTAT	VRC 9642
00	251616	Relais	VRC 683
00	253215	Schaltuhr	für Regler VRC-CB, CBB, CM
00	253216	Schaltuhr	für Speicher-Schaltfeld
00	253221	Schaltuhr (ehem. 300727)	
00	253222	Schaltuhr (ehem. 300880)	
00	253223	Schaltuhr (ehem. 300881)	
00	253517	Fühler (Speicher-, PTC)	Zub. 300772
00	253557	Fühler Speicher/Vorlauf	Zub. 306754
00	299504	Sockel (VRC)	VRC 9573
00	300637	VRT 30	Zubehörartikel, nicht als Ersatzteil bestellbar
00	300643	VRT 25	Zubehörartikel, nicht als Ersatzteil bestellbar
00	300662	VRT 40	Zubehörartikel, nicht als Ersatzteil bestellbar
00	306249	Trennrelais f. Thermoblock	Zubehörartikel, nicht als Ersatzteil bestellbar
00	306741	timeSWITCH 110	Zubehörartikel, nicht als Ersatzteil bestellbar
00	306742	timeSWITCH 120	Zubehörartikel, nicht als Ersatzteil bestellbar
00	306750	VRC 524s	Zubehörartikel, nicht als Ersatzteil bestellbar
00	307400	calorMATIC 230 West	Zubehörartikel, nicht als Ersatzteil bestellbar
00	307401	calorMATIC 240 West	Zubehörartikel, nicht als Ersatzteil bestellbar
00	307403	calorMATIC 330 West (VRT 330)	Zubehörartikel, nicht als Ersatzteil bestellbar
00	0020040072	calorMATIC 630 VRC 630 (Westvar. DCF)	Zubehörartikel, nicht als Ersatzteil bestellbar
00	961143	Schaltkasten	VRS 9647

12 Sonstige Regelungstechnik

Pos.	Teile-Nr.	Bezeichnung	Typ, Bemerkung
00	961145	Fernbedienung	VRC 688
00	961148	Raumfühler	VRC 691 -/2
00	961223	Raumtemperaturregler	VRT-ZA 9145 (VRT-A 9091)
00	961226	Fernbedienung	VRC 9570
00	961246	Schaltuhr	VRC 9566
00	961249	Fernbedienung	VRC 9569
00	961271	Schaltuhr	VRC 9567

Notizen

Notizen

Notizen

Vaillant GmbH
Berghauser Str. 40 ▮ 42859 Remscheid ▮ Telefon 0 21 91/18-0
Telefax 0 21 91/18-28 10 ▮ www.vaillant.de ▮ info@vaillant.de

840005.01 DE 07/2007 Änderungen vorbehalten! / Die Bruttopreise entnehmen Sie bitte der jeweils gültigen Preisliste.