Ersatzteilkatalog

801507.02 DE 06/2005



atmoMAG

MAG OE 14-0/0 RXI
MAG OE 14-0/0 GXI
MAG OE 14-0/0 RXZ
MAG OE 11-0/0-3

Inhalt

Baugruppenübersicht	MAG OE 14-0/0 RXI	Seite 3
01 Wasserschalter - Water valve	MAG OE 14-0/0 RXI	Seite 4
04 Brenner - Burner	MAG OE 14-0/0 RXI	Seite 6
05 Gasregelteile - Gas section	MAG OE 14-0/0 RXI	Seite 8
06a Wärmetauscher 14 l - Heat exchanger 14l	MAG OE 14-0/0 RXI	Seite 10
07 Verkleidungsteile - Casing parts	MAG OE 14-0/0 RXI	Seite 12
08a Hydraulikteile - Connection parts	MAG OE 14-0/0 RXI	Seite 14
Baugruppenübersicht	MAG OE 14-0/0 GRX	Seite 17
01 Wasserschalter - Water valve	MAG OE 14-0/0 GRX	Seite 18
04 Brenner - Burner	MAG OE 14-0/0 GRX	Seite 20
05 Gasregelteile - Gas section	MAG OE 14-0/0 GRX	Seite 22
06a Wärmetauscher 14 l - Heat exchanger 14l	MAG OE 14-0/0 GRX	Seite 24
07 Verkleidungsteile - Casing parts	MAG OE 14-0/0 GRX	Seite 26
08a Hydraulikteile - Connection parts	MAG OE 14-0/0 GRX	Seite 28
08b Hydraulikteile - Connection parts	MAG OE 14-0/0 GRX	Seite 30
Baugruppenübersicht	MAG OE 14-0/0 RXZ	Seite 33
01 Wasserschalter - Water valve	MAG OE 14-0/0 RXZ	Seite 34
04 Brenner - Burner	MAG OE 14-0/0 RXZ	Seite 36
05 Gasregelteile - Gas section	MAG OE 14-0/0 RXZ	Seite 38
06a Wärmetauscher 11 l - Heat exchanger 14l	MAG OE 14-0/0 RXZ	Seite 40
07 Verkleidungsteile - Casing parts	MAG OE 14-0/0 RXZ	Seite 42
08a Hydraulikteile - Connection parts	MAG OE 14-0/0 RXZ	Seite 44
Baugruppenübersicht	MAG OE 11-0/0-2	Seite 47
01 Wasserschalter - Water valve	MAG OE 11-0/0-3	Seite 48
04 Brenner - Burner	MAG OE 11-0/0-3	Seite 50
05 Gasregelteile - Gas valve	MAG OE 11-0/0-3	Seite 52
06 Wärmetauscher - Heat exchanger	MAG OE 11-0/0-3	Seite 54
07 Verkleidungsteile - Casing parts	MAG OE 11-0/0-3	Seite 56
Notizen		Seite 58

Um alle Funktionen des Vaillant Gerätes auf Dauer sicherzustellen und um den zugelassenen Serienstand nicht zu verändern, dürfen bei Wartungs und Instandhaltungsarbeiten nur Original Vaillant Ersatzteile verwendet werden!

Baugruppenübersicht

MAG OE 14-0/0 RXI

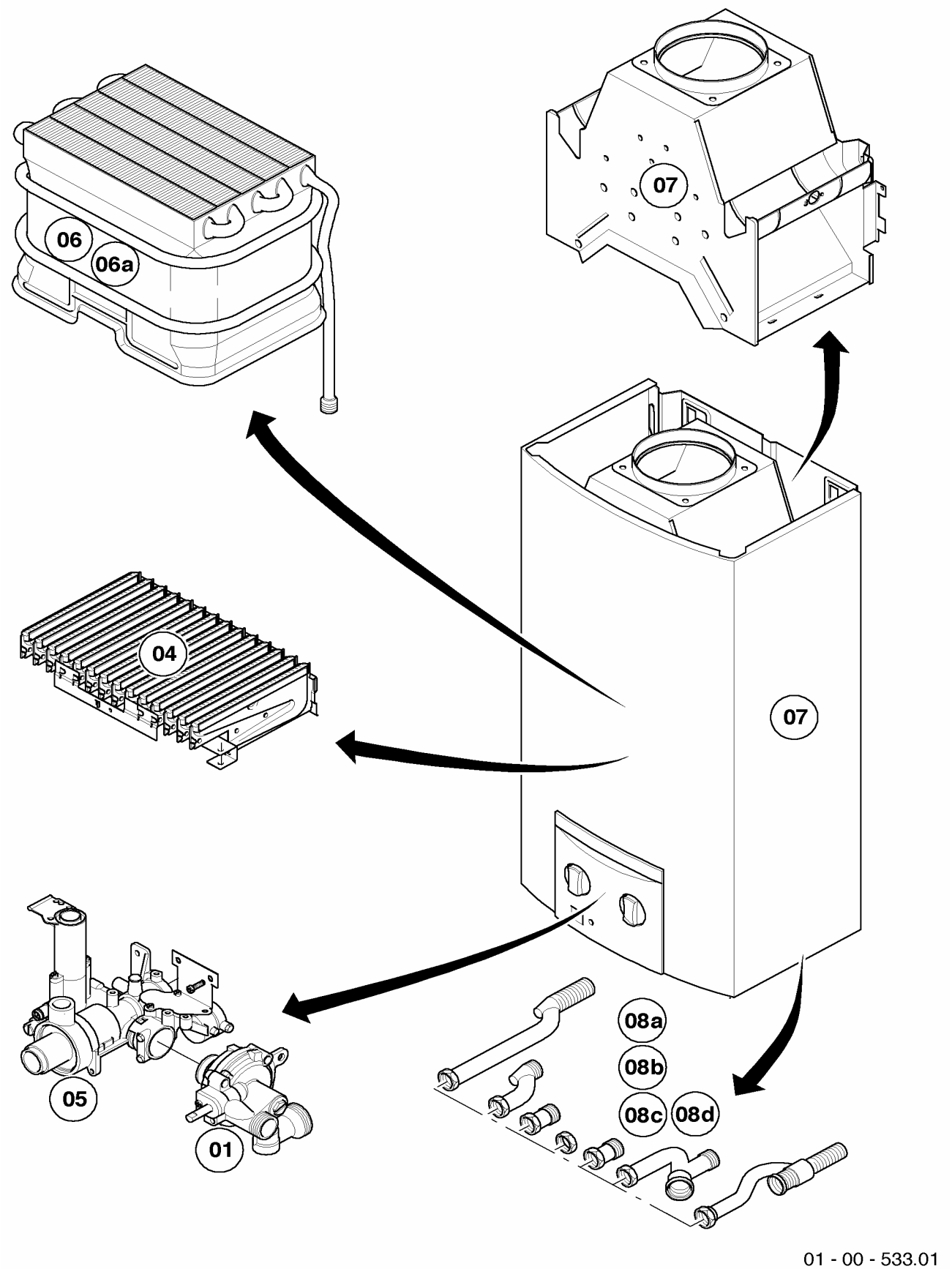

01 - 00 - 533.01

Änderungen vorbehalten!
Die Bruttopreise entnehmen Sie bitte der jeweils gültigen Preisliste.

01 Wasserschalter - Water valve

MAG OE 14-0/0 RXI

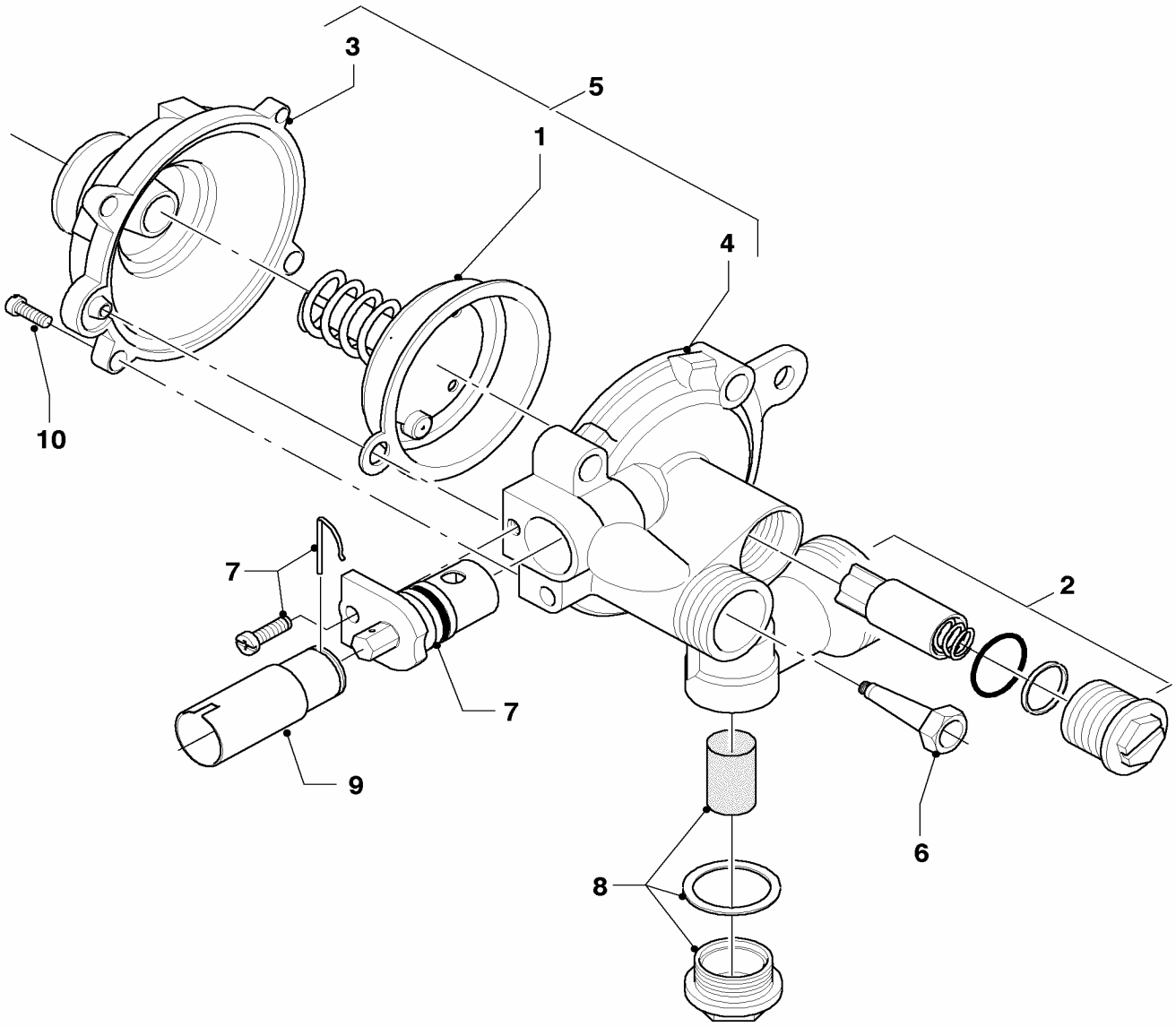

01 - 01 - 516

01 Wasserschalter - Water valve

MAG OE 14-0/0 RXI

Pos.	Teile-Nr.	Bezeichnung	Typ, Bemerkung
		01-01-516	
01	111718	Membrane kpl.	
		diaphragm cpl.	
02	115301	Wassermengenregler, kpl.	
		water quantity regulator, cpl.	
03	115302	Wasserschalter-Oberteil	
		water valve - upper part	
04	115303	Wasserschalter-Unterteil	
		lower part	
05	115305	Wasserschalter, kpl.	mit Pos. 01, 02, 03, 04, 06, 07, 08 und 10
		water valve, cpl.	with parts 01, 02, 03, 04, 06, 07, 08 and 10
06	115313	Venturidüse	
		venturi	
07	115315	Temperaturwähler kpl.	
		temperature selector	
08	115318	Wassersieb kpl.	
		water filter	
09	115167	Adapter, kpl.	
		adapter, cpl.	
10	115320	Schraube,kpl. (5 St.)	
		screw, cpl. (5 p.)	

04 Brenner - Burner

MAG OE 14-0/0 RXI

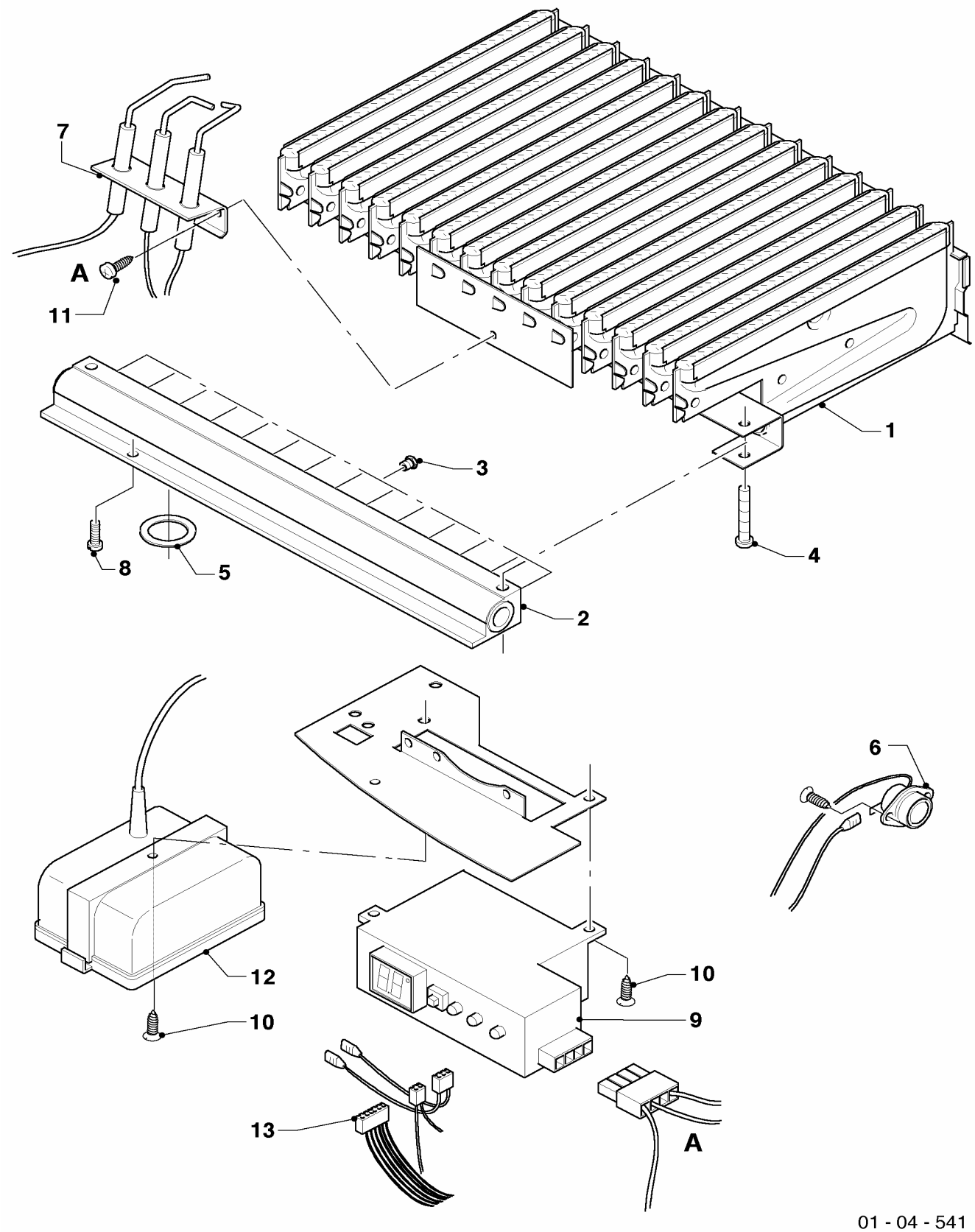

04 Brenner - Burner

MAG OE 14-0/0 RXI

Pos.	Teile-Nr.	Bezeichnung	Typ, Bemerkung
		01-04-541	
00	311820	Umrüstsatz auf PB	Zubehör, nicht als Ersatzteil lieferbar, D=0,76 mm
		conversion kit of PB	accessory, cannot be delivered as spare part, D=0,76 mm
01	115190	Kammergruppe, kpl.	mit Pos. 04
		burner chamber group, cpl.	with part 04
02	115193	Kammerträger, kpl.	mit Pos. 04, 05, 15
		burner support, cpl.	with parts 04, 05, 15
03	291207	Brennerdüse, kpl. (14 St.)	D= 1,45 mm
		burner nozzle cpl. (14 p.)	D = 1,45 mm
04	105831	Zylinderschraube,kpl. (10 St.)	
		cylinder screw, cpl. (10 p.)	
05	981125	Dichtung, kpl. (10 St.)	
		packingring cpl. (set of 10)	
06	115236	Sensor,kpl. (TTB) mit Kabel	
		sensor, cpl. (TTB)	
07	509697	Zündelektrode, kpl.	
		ignition electrode, cpl.	
08	105829	Zylinderschraube,kpl. (10 St.)	
		cylinder screw, cpl. (10 p.)	
09	115257	Gasfeuerungsautomat, kpl.	LED, mit Pos.10
		flame supervision device, cpl.	LED, with part 10
10	105834	Zylinderschraube,kpl. (10 St.)	
		cylinder screw, cpl. (10 p.)	
11	115198	Zylinderschraube,kpl. (10 St.)	
		cylinder screw, cpl. (10 p.)	
12	115264	Batteriegehäuse	
		battery casing	
13	115258	Kabelbaum	
		cable tree	

05 Gasregelteile - Gas section

MAG OE 14-0/0 RXI

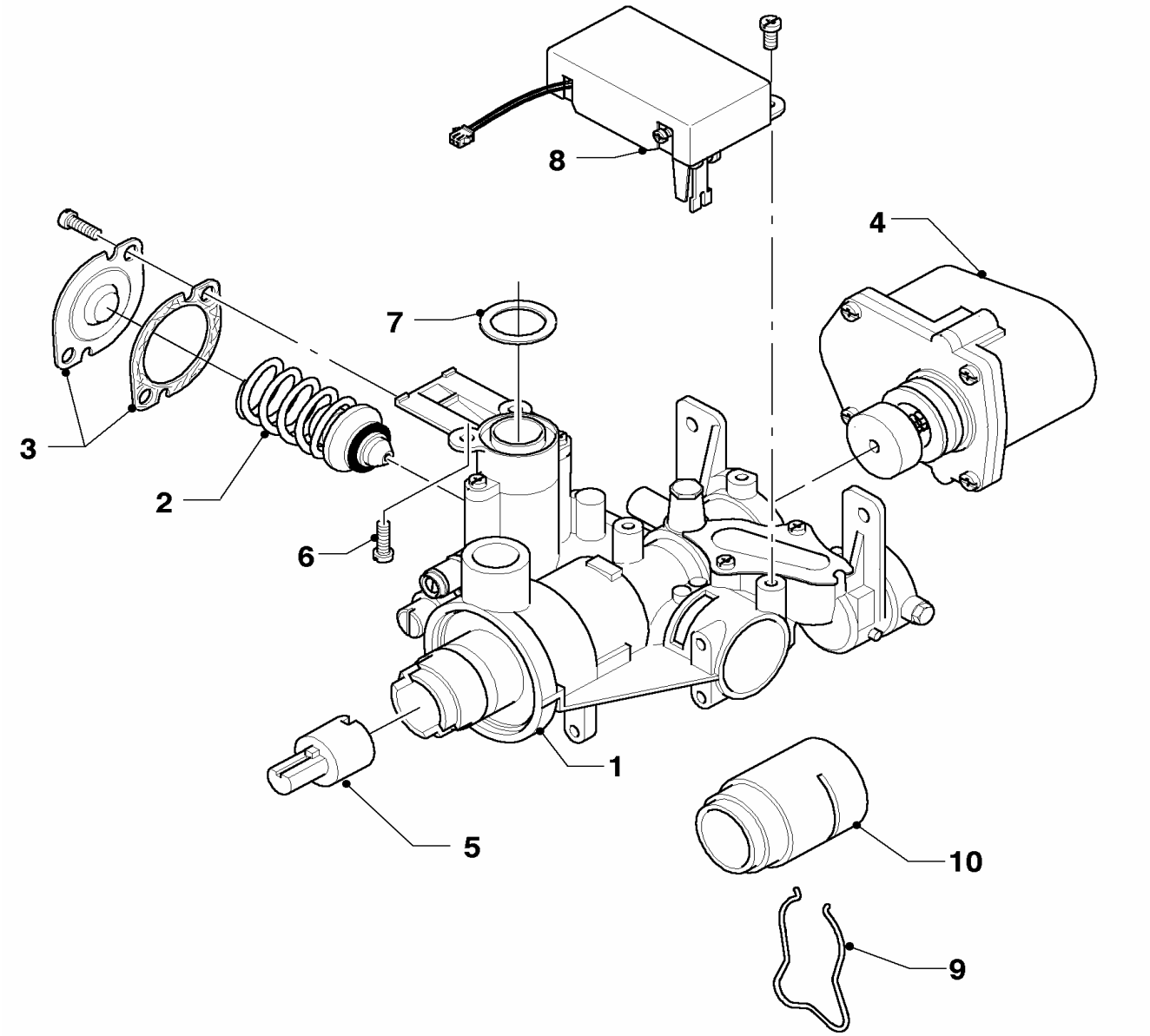

01 - 02 - 515

05 Gasregelteile - Gas section

MAG OE 14-0/0 RXI

Pos.	Teile-Nr.	Bezeichnung	Typ, Bemerkung
		01-02-515	
01	117245	Gas-Armatur, kpl.	mit Pos. 02, 03, 05, 06 und 07
		gas section, cpl.	with parts 02, 03, 05, 06 and 07
02	115324	Wassermangelventil kpl.	
		water deficiency valve	
03	115329	Deckel mit Dichtung	
		cover and packingring	
04	115363	Servomotor kpl.	
		servo(motor)	
05	115168	Adapter, kpl.	
		adapter, cpl.	
06	105829	Zylinderschraube,kpl. (10 St.)	
		cylinder screw, cpl. (10 p.)	
07	981125	Dichtung, kpl. (10 St.)	
		packingring cpl. (set of 10)	
08	111715	Mikroschalter, kpl.	
		microswitch, cpl.	
09	-	-	Bauteil trifft für dieses Gerät nicht zu
		-	not for this appliance
10	-	-	Bauteil trifft für dieses Gerät nicht zu
		-	not for this appliance

06a Wärmetauscher 14 l - Heat exchanger 14l

MAG OE 14-0/0 RXI

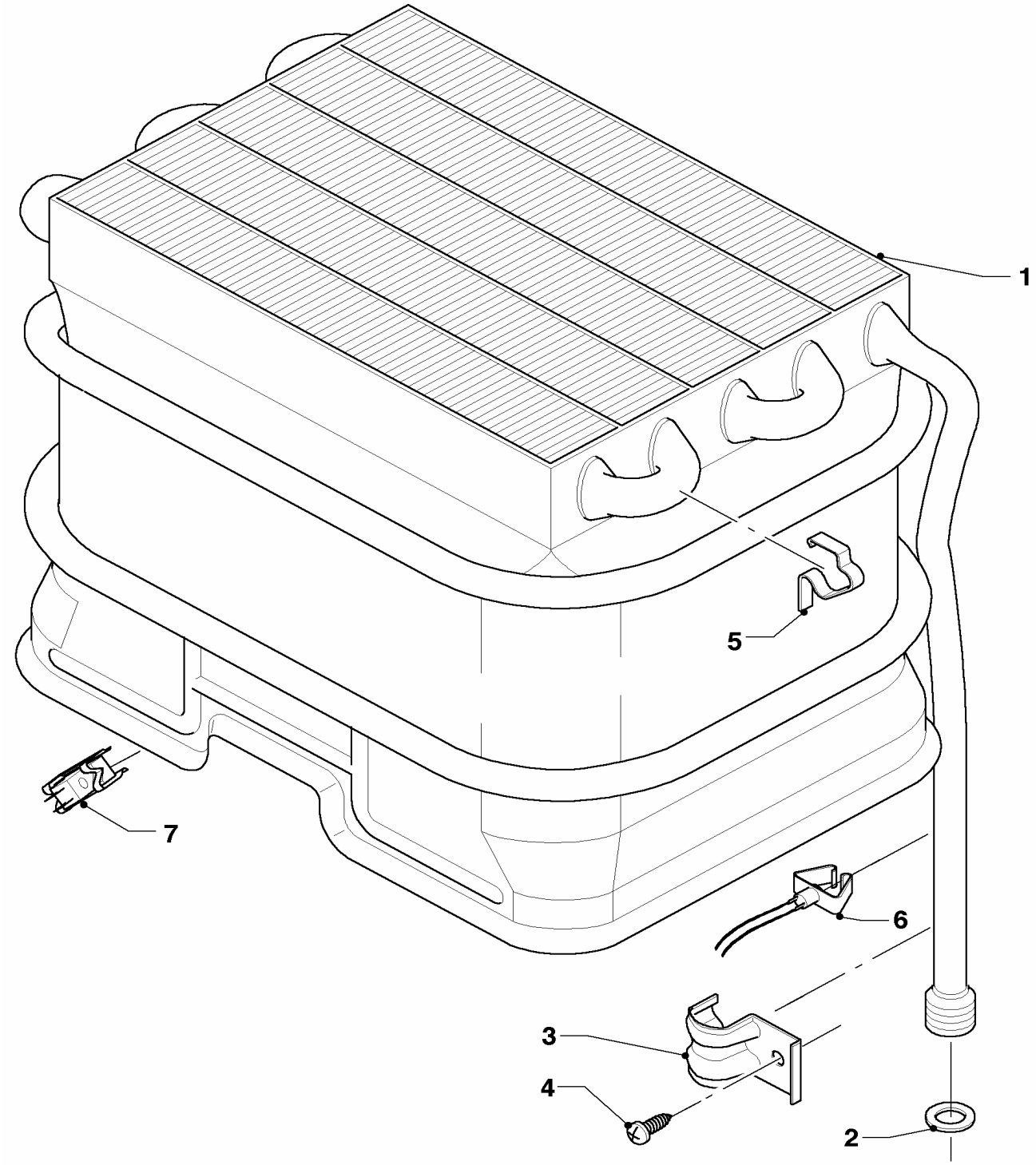

01 - 06 - 513

06a Wärmetauscher 14 l - Heat exchanger 14l

MAG OE 14-0/0 RXI

Pos.	Teile-Nr.	Bezeichnung	Typ, Bemerkung
		01-06-513	
01	061639	Heizkörper, kpl.	mit Pos. 02, 05
		heat exchanger, cpl.	with part 02, 05
02	981143	Dichtung, kpl. (Set à 10 Stück)	
		packingring (set of 10)	
03	086133	Federklammer	
		spring clamp	
04	235727	Blechschraube	
		screw	
05	139702	Klemmfeder Set	
		spring clamp (10 p.)	
06	115236	Sensor,kpl. (TTB) mit Kabel	
		sensor, cpl. (TTB)	
07	115263	Kabelbaum (NTC)	
		cable tree (NTC)	

07 Verkleidungsteile - Casing parts

MAG OE 14-0/0 RXI

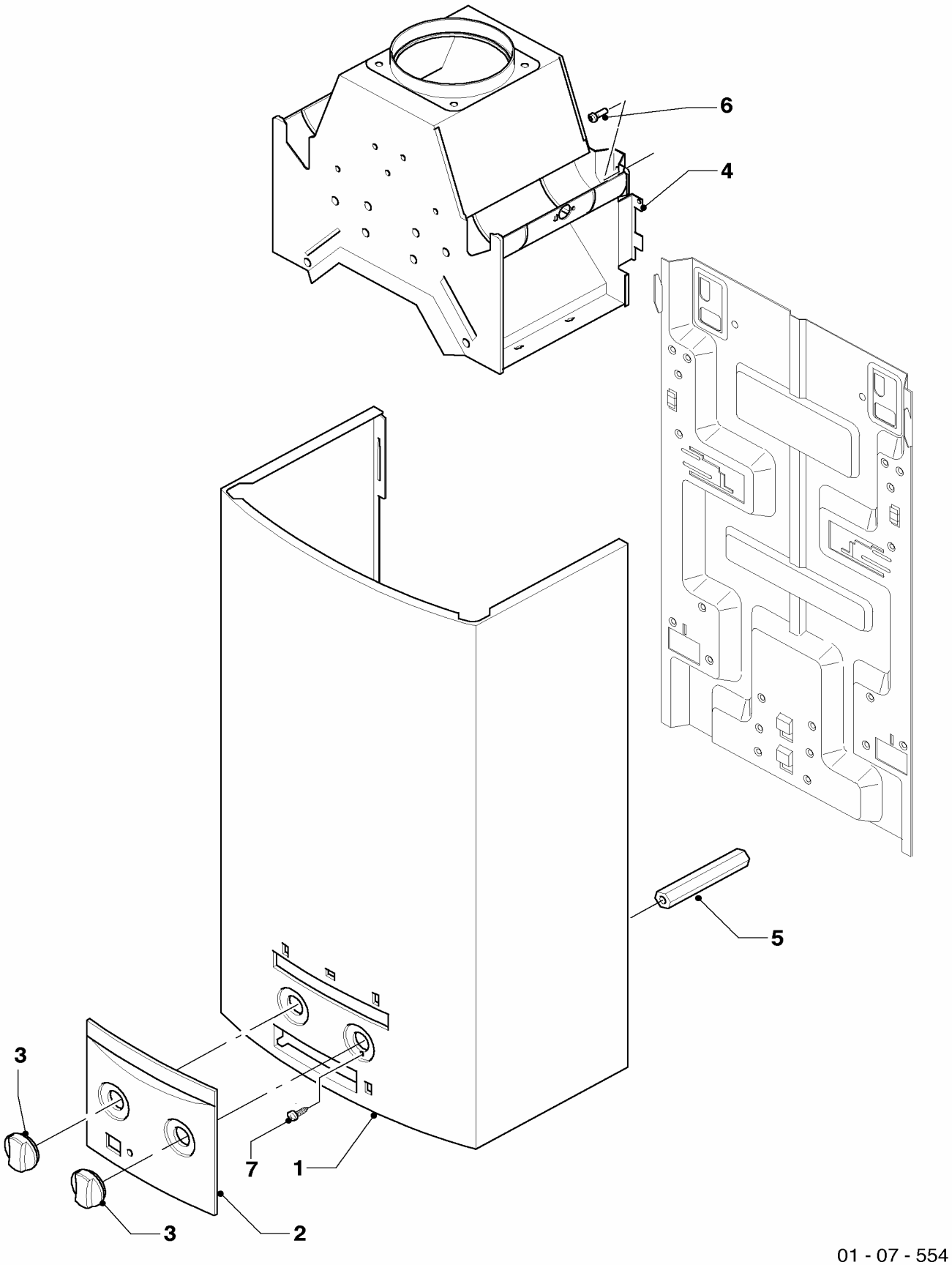

01 - 07 - 554

07 Verkleidungsteile - Casing parts

MAG OE 14-0/0 RXI

Pos.	Teile-Nr.	Bezeichnung	Typ, Bemerkung
		01-07-554	
01	115148	Mantel, kpl.	
		cowling, cpl.	
02	115157	Blende, kpl.	
		covering plate, cpl.	
03	115164	Knopf, kpl.	
		knob, cpl.	
04	075086	Strömungssicherung, kpl.	mit Pos. 06
		draft diverter, cpl.	with part 06
05	117257	Distanzstück	
		distance piece	
06	105832	Zylinderschraube,kpl. (10 St.)	
		cylinder screw, cpl. (10 p.)	
07	105834	Zylinderschraube,kpl. (10 St.)	
		cylinder screw, cpl. (10 p.)	

08a Hydraulikteile - Connection parts

MAG OE 14-0/0 RXI

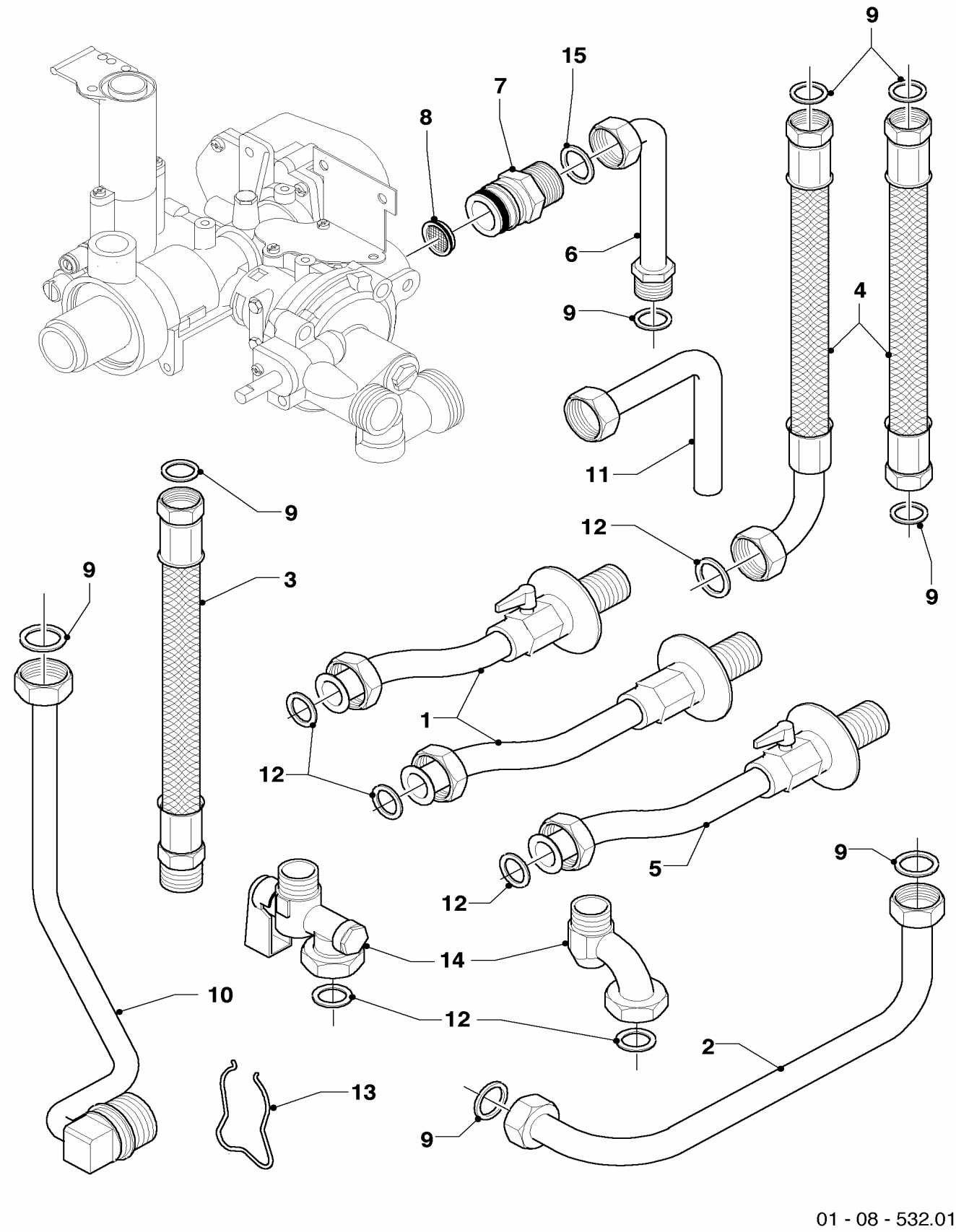

01 - 08 - 532.01

08a Hydraulikteile - Connection parts

MAG OE 14-0/0 RXI

Pos.	Teile-Nr.	Bezeichnung	Typ, Bemerkung
		01-08-532	
00	0020006035	Gasdruckregler, kpl.	nicht dargestellt
		gas pressure governor, cpl.	not shown
01	-	-	Bauteil trifft für dieses Gerät nicht zu
		-	not for this appliance
02	115184	Kaltwasserrohr	mit Pos. 09
		cold water tube	with part 09
03	113858	Anschlussrohr,kpl	mit Pos. 09
		connection tube,cpl.	with part 09
04	-	-	Bauteil trifft für dieses Gerät nicht zu
		-	not for this appliance
05	-	-	Bauteil trifft für dieses Gerät nicht zu
		-	not for this appliance
06	115298	Rohr, kpl.	
		tube, cpl.	
07	115265	Gasanschluss, kpl.	
		gas connection, cpl.	
08	115299	Gasfilter, O-Ring	
		gas filter, O-Ring	
09	981143	Dichtung, kpl. (Set à 10 Stück)	
		packingring (set of 10)	
10	-	-	Bauteil trifft für diese Geräte nicht zu
		-	not for this appliance
11	-	-	Bauteil trifft für dieses Gerät nicht zu
		-	not for this appliance
12	-	-	Bauteil trifft für dieses Gerät nicht zu
		-	not for this appliance
13	-	-	Bauteil trifft für dieses Gerät nicht zu
		-	not for this appliance
14	-	-	Bauteil trifft für dieses Gerät nicht zu
		-	not for this appliance
15	117396	Dichtung, kpl. Cu (Set à 10 Stück)	
		packingring (set of 10)	

Baugruppenübersicht

MAG OE 14-0/0 GRX

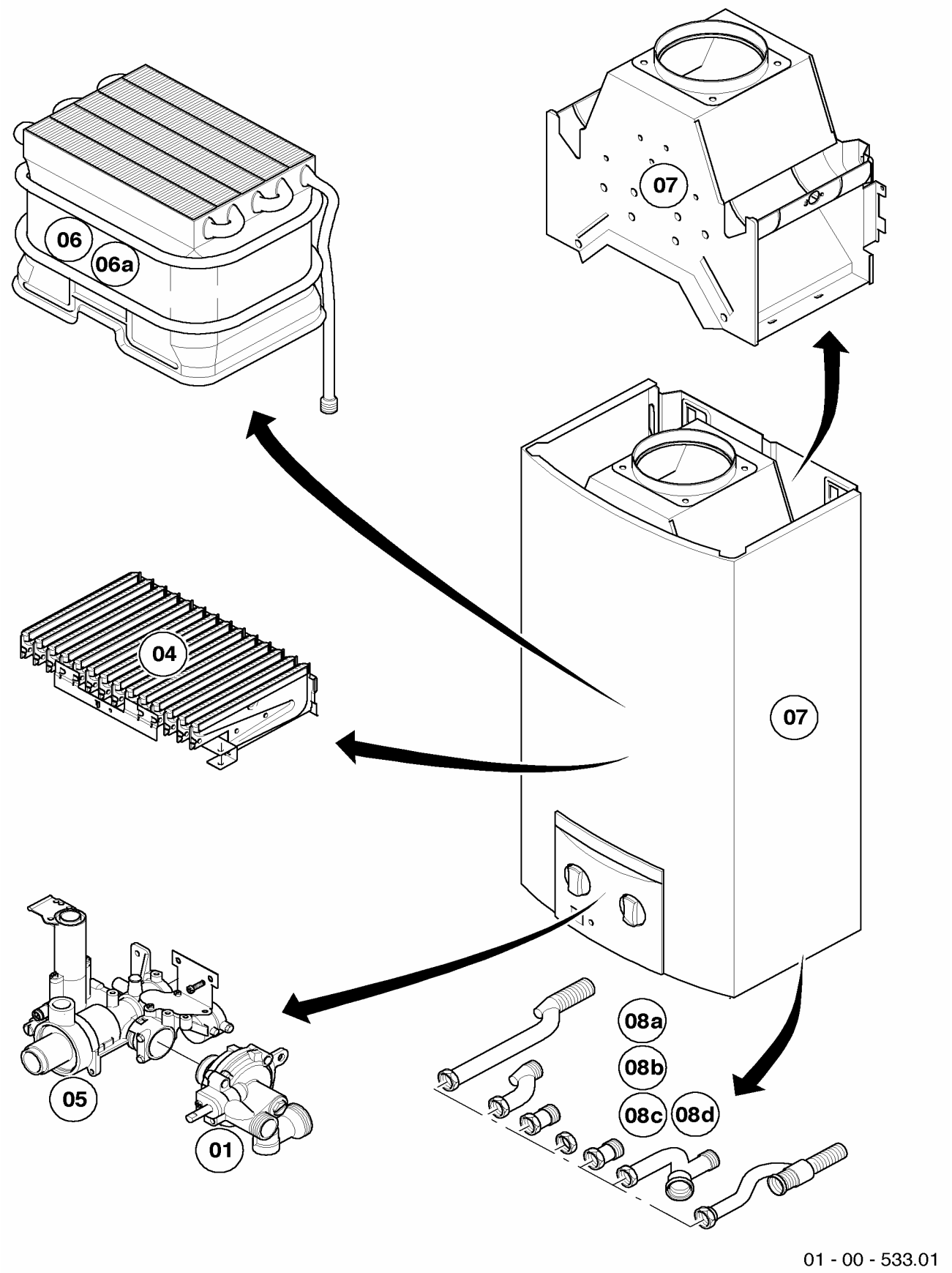

01 - 00 - 533.01

01 Wasserschalter - Water valve

MAG OE 14-0/0 GRX

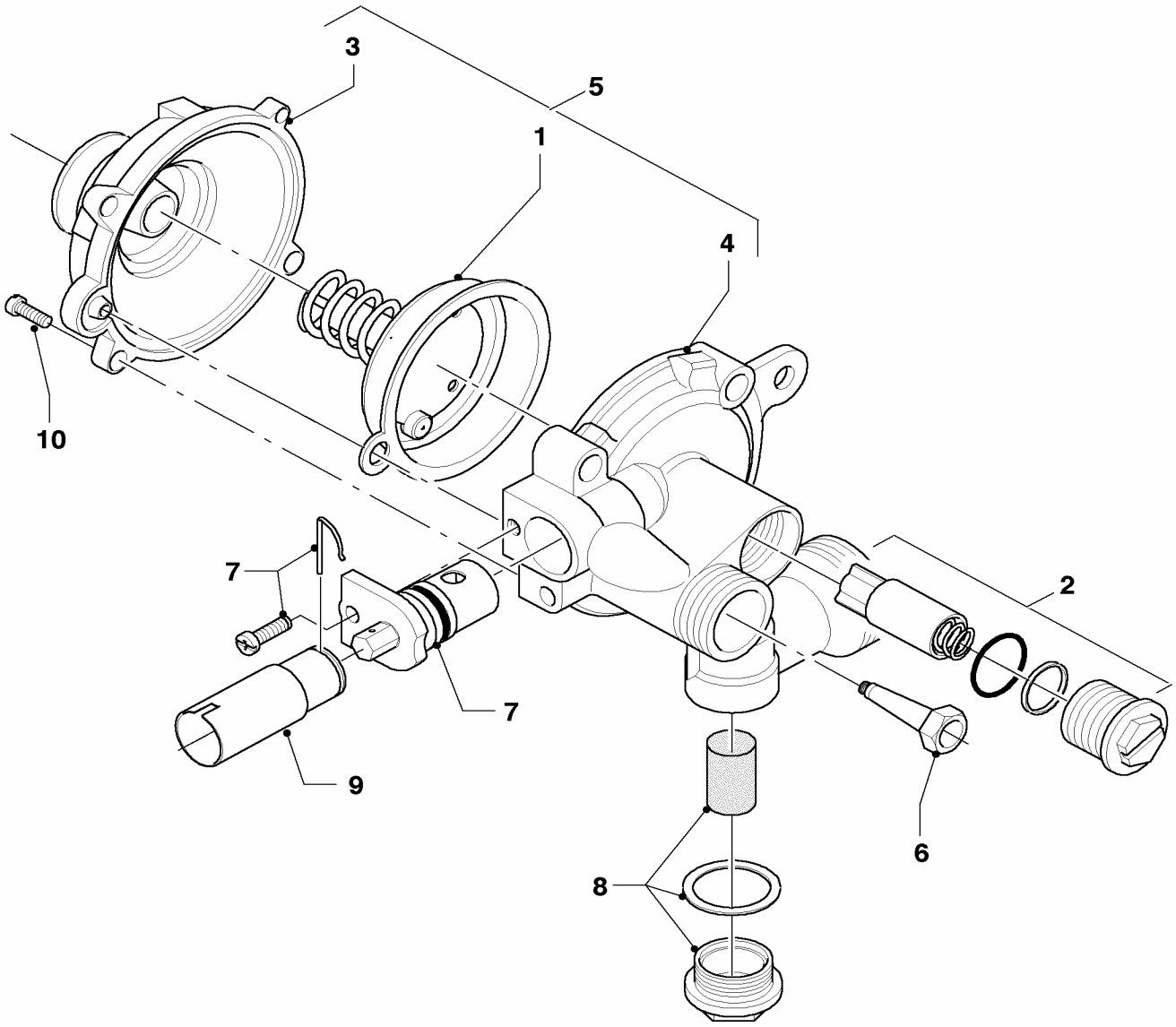

01 - 01 - 516

01 Wasserschalter - Water valve

MAG OE 14-0/0 GRX

Pos.	Teile-Nr.	Bezeichnung	Typ, Bemerkung
		01-01-516	
01	111718	Membrane kpl.	
		diaphragm cpl.	
02	115301	Wassermengenregler, kpl.	
		water quantity regulator, cpl.	
03	115302	Wasserschalter-Oberteil	
		water valve - upper part	
04	115303	Wasserschalter-Unterteil	
		lower part	
05	115305	Wasserschalter, kpl.	mit Pos. 01, 02, 03, 04, 06, 07, 08 und 10
		water valve, cpl.	with parts 01, 02, 03, 04, 06, 07, 08 and 10
06	115313	Venturidüse	
		venturi	
07	115315	Temperaturwähler kpl.	
		temperature selector	
08	115318	Wassersieb kpl.	
		water filter	
09	115167	Adapter, kpl.	
		adapter, cpl.	
10	115320	Schraube,kpl. (5 St.)	
		screw, cpl. (5 p.)	

04 Brenner - Burner

MAG OE 14-0/0 GRX

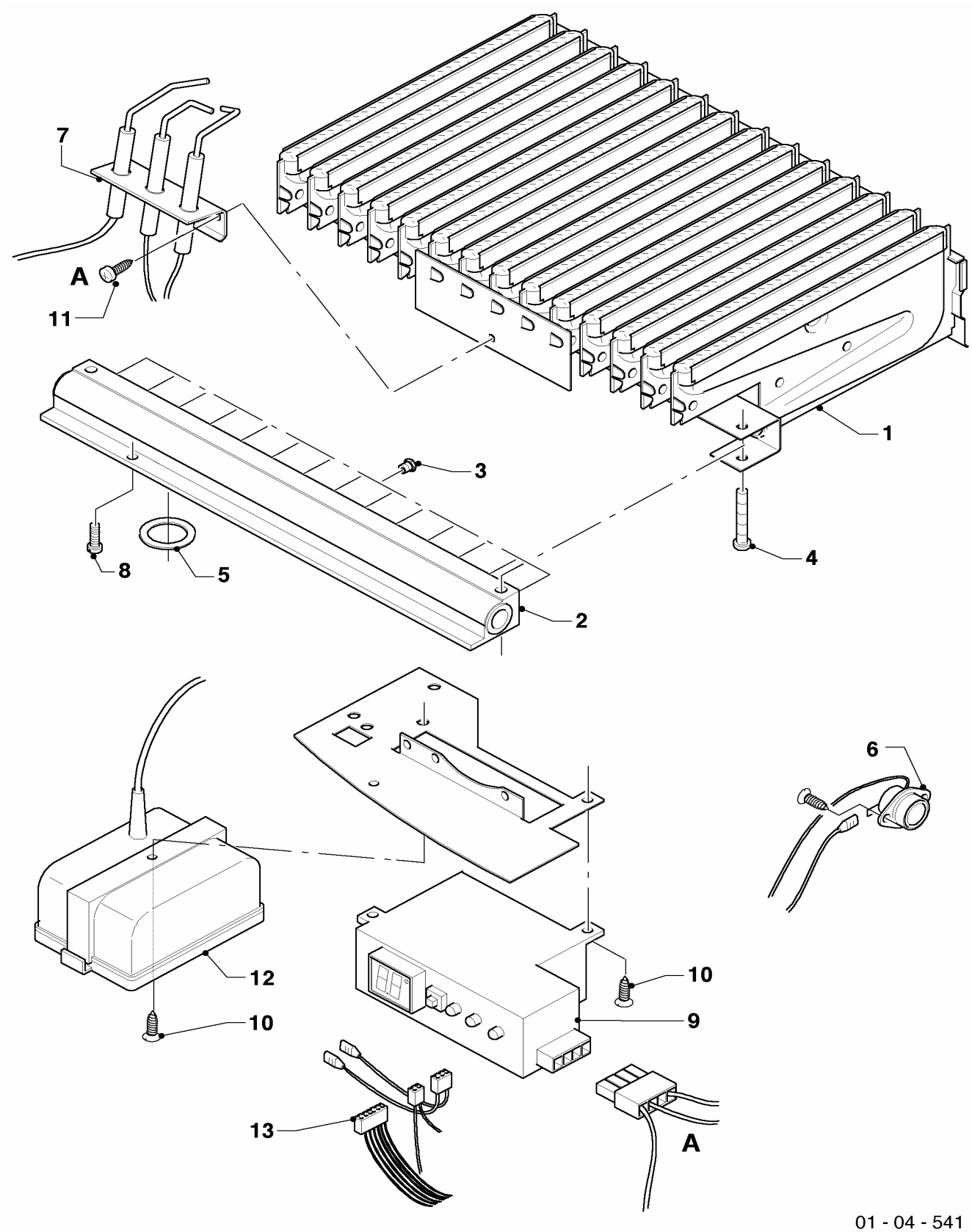

04 Brenner - Burner

MAG OE 14-0/0 GRX

Pos.	Teile-Nr.	Bezeichnung	Typ, Bemerkung
		01-04-541	
00	311820	Umrüstsatz auf PB	Zubehör, nicht als Ersatzteil lieferbar, D=0,76 mm
		conversion kit of PB	accessory, cannot be delivered as spare part, D=0,76 mm
01	115190	Kammergruppe, kpl.	mit Pos. 04
		burner chamber group, cpl.	with part 04
02	115193	Kammerträger, kpl.	mit Pos. 04, 05, 15
		burner support, cpl.	with parts 04, 05, 15
03	291207	Brennerdüse, kpl. (14 St.)	D = 1,45 mm
		burner nozzle cpl. (14 p.)	D = 1,45 mm
04	105831	Zylinderschraube,kpl. (10 St.)	
		cylinder screw, cpl. (10 p.)	
05	981125	Dichtung, kpl. (10 St.)	
		packingring cpl. (set of 10)	
06	115236	Sensor,kpl. (TTB) mit Kabel	
		sensor, cpl. (TTB)	
07	509697	Zündelektrode, kpl.	
		ignition electrode, cpl.	
08	105829	Zylinderschraube,kpl. (10 St.)	
		cylinder screw, cpl. (10 p.)	
09	115257	Gasfeuerungsautomat, kpl.	LED, mit Pos.10
		flame supervision device, cpl.	LED, with part 10
10	105834	Zylinderschraube,kpl. (10 St.)	
		cylinder screw, cpl. (10 p.)	
11	115198	Zylinderschraube,kpl. (10 St.)	
		cylinder screw, cpl. (10 p.)	
12	115264	Batteriegehäuse	
		battery casing	
13	115258	Kabelbaum	
		cable tree	

05 Gasregelteile - Gas section

MAG OE 14-0/0 GRX

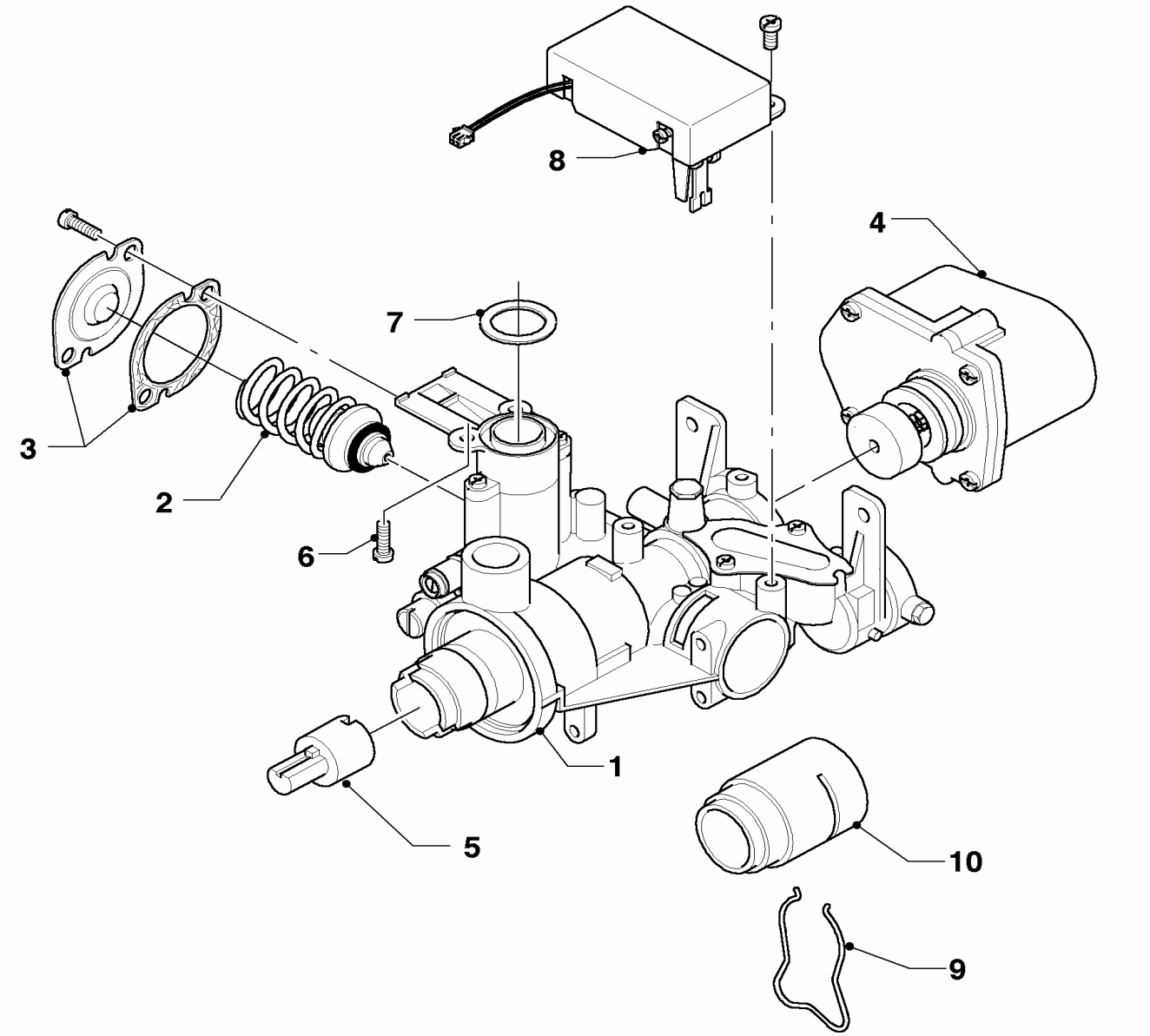

01 - 02 - 515

05 Gasregelteile - Gas section

MAG OE 14-0/0 GRX

Pos.	Teile-Nr.	Bezeichnung	Typ, Bemerkung
		01-02-515	
01	117245	Gas-Armatur, kpl.	mit Pos. 02, 03, 05, 06 und 07
		gas section, cpl.	with parts 02, 03, 05, 06 and 07
02	115324	Wassermangelventil kpl.	
		water deficiency valve	
03	115329	Deckel mit Dichtung	
		cover and packingring	
04	115363	Servomotor kpl.	H
		servo(motor)	H
05	115168	Adapter, kpl.	
		adapter, cpl.	
06	105829	Zylinderschraube,kpl. (10 St.)	
		cylinder screw, cpl. (10 p.)	
07	981125	Dichtung, kpl. (10 St.)	
		packingring cpl. (set of 10)	
08	111715	Mikroschalter, kpl.	
		microswitch, cpl.	
09	-	-	Bauteil trifft für dieses Gerät nicht zu
		-	not for this appliance
10	-	-	Bauteil trifft für dieses Gerät nicht zu
		-	not for this appliance

06a Wärmetauscher 14 l - Heat exchanger 14l

MAG OE 14-0/0 GRX

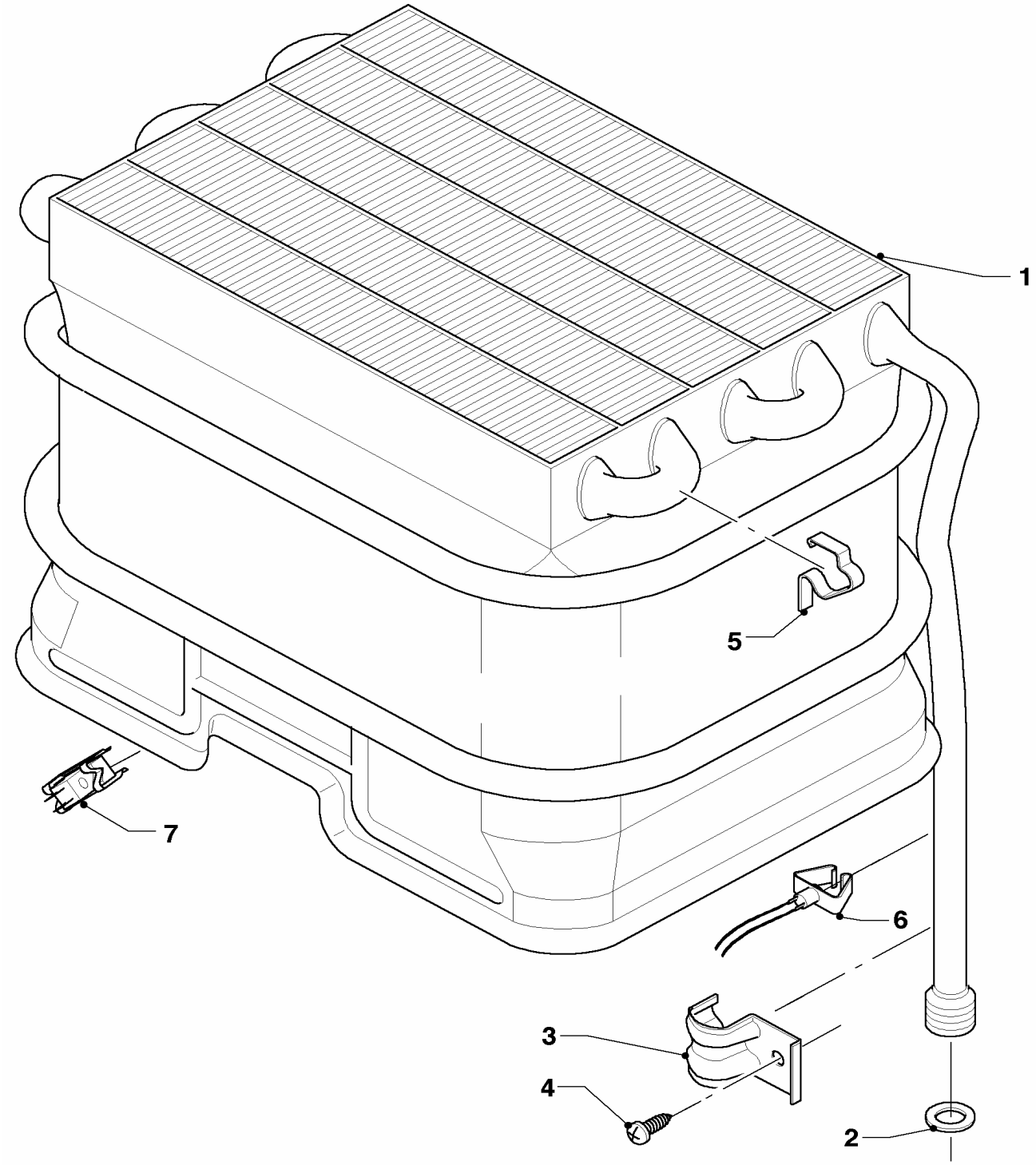

01 - 06 - 513

06a Wärmetauscher 14 l - Heat exchanger 14l

MAG OE 14-0/0 GRX

Pos.	Teile-Nr.	Bezeichnung	Typ, Bemerkung
		01-06-513	
01	061639	Heizkörper, kpl.	mit Pos. 02, 05
		heat exchanger, cpl.	with part 02, 05
02	981143	Dichtung, kpl. (Set à 10 Stück)	
		packingring (set of 10)	
03	086133	Federklammer	
		spring clamp	
04	235727	Blechschraube	
		screw	
05	139702	Klemmfeder Set	
		spring clamp (10 p.)	
06	115236	Sensor,kpl. (TTB) mit Kabel	
		sensor, cpl. (TTB)	
07	115263	Kabelbaum (NTC)	
		cable tree (NTC)	

07 Verkleidungsteile - Casing parts

MAG OE 14-0/0 GRX

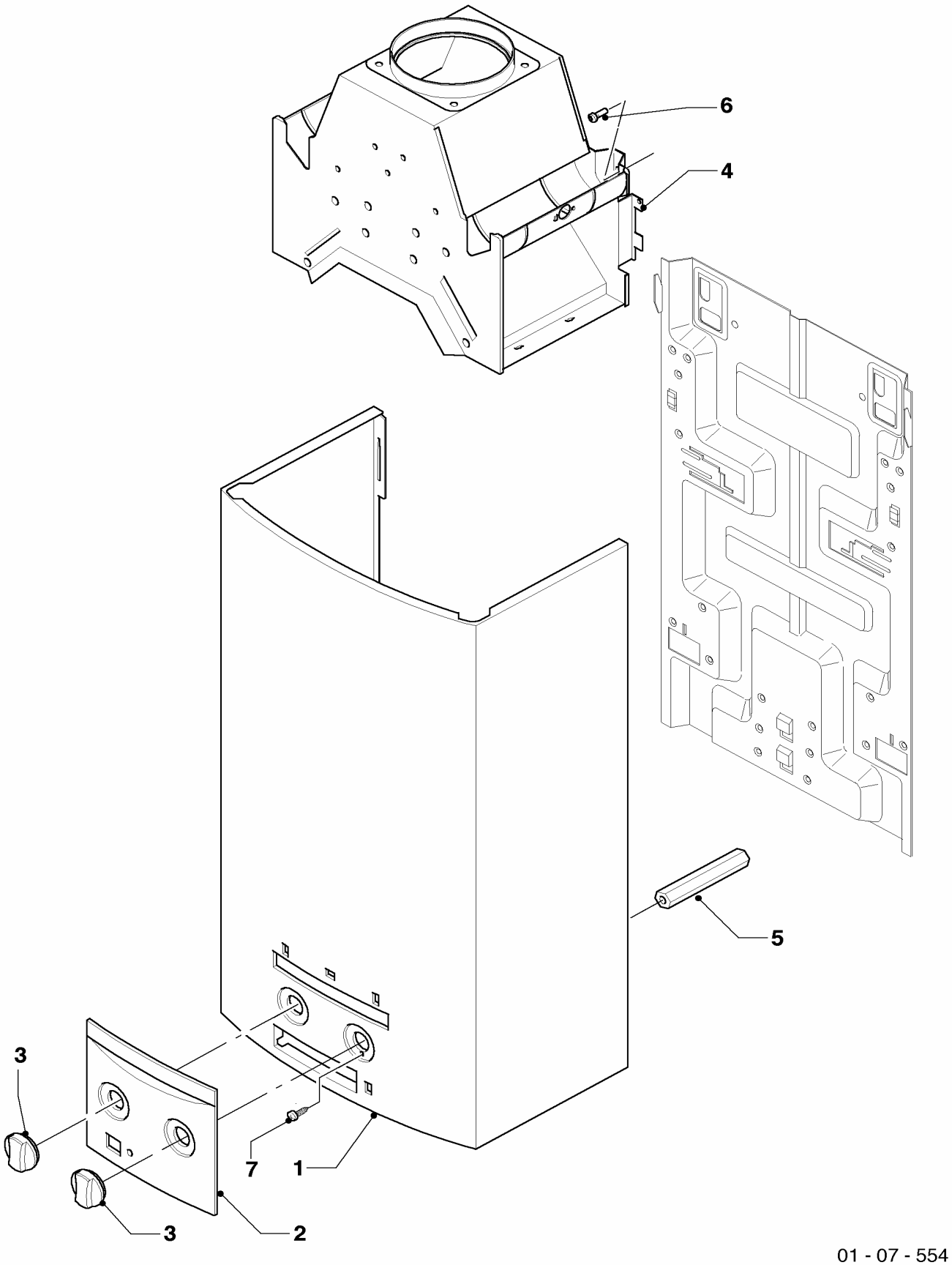

01 - 07 - 554

07 Verkleidungsteile - Casing parts

MAG OE 14-0/0 GRX

Pos.	Teile-Nr.	Bezeichnung	Typ, Bemerkung
		01-07-554	
01	115148	Mantel, kpl.	
		cowling, cpl.	
02	115157	Blende, kpl.	
		covering plate, cpl.	
03	115164	Knopf, kpl.	
		knob, cpl.	
04	075086	Strömungssicherung, kpl.	mit Pos. 06
		draft diverter, cpl.	with part 06
05	117257	Distanzstück	
		distance piece	
06	105832	Zylinderschraube,kpl. (10 St.)	
		cylinder screw, cpl. (10 p.)	
07	105834	Zylinderschraube,kpl. (10 St.)	
		cylinder screw, cpl. (10 p.)	

08a Hydraulikteile - Connection parts

MAG OE 14-0/0 GRX

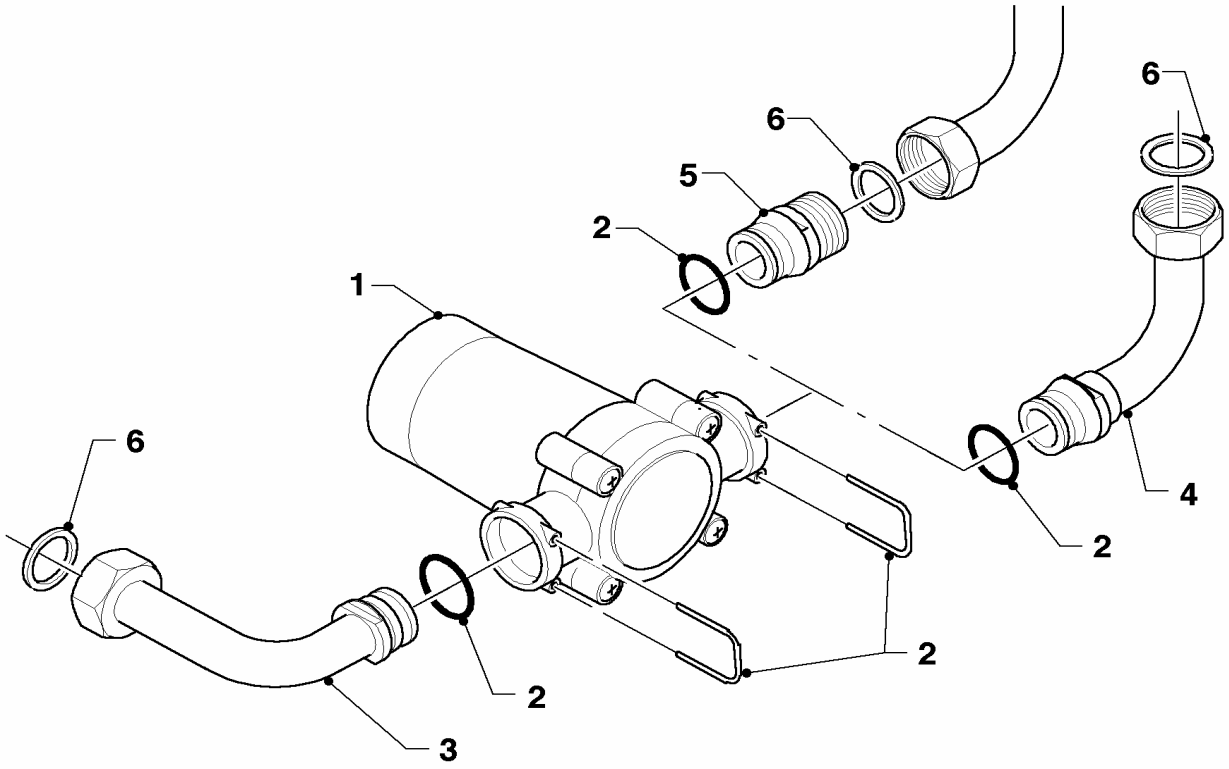

01 - 08 - 536

08a Hydraulikteile - Connection parts

MAG OE 14-0/0 GRX

Pos.	Teile-Nr.	Bezeichnung	Typ, Bemerkung
		01-08-536	
01	023100	Generator, kpl.	mit Pos. 02
		generator, cpl.	with part 02
02	219634	Klammer/O-Ring-set	
		set of clamps/clips and packingrings	
03	115183	Kaltwasserrohr	mit Pos. 02, 06
		cold water tube	with parts 02, 06
04	115181	Kaltwasserrohr	mit Pos. 02, 06
		cold water tube	with parts 02, 06
06	981143	Dichtung, kpl. (Set à 10 Stück)	
		packingring (set of 10)	

08b Hydraulikteile - Connection parts

MAG OE 14-0/0 GRX

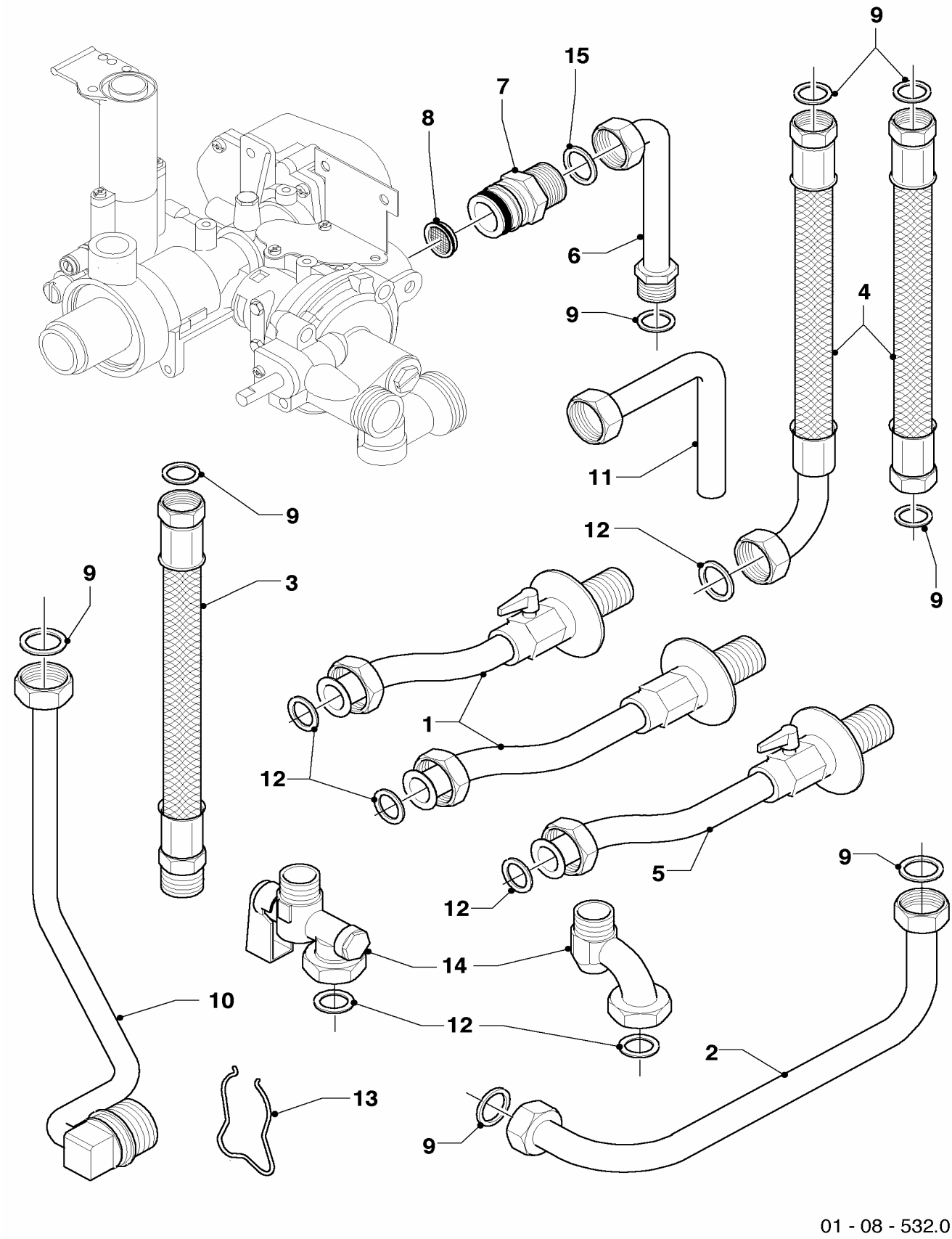

01 - 08 - 532.01

08b Hydraulikteile - Connection parts

MAG OE 14-0/0 GRX

Pos.	Teile-Nr.	Bezeichnung	Typ, Bemerkung
		01-08-532	
00	0020006035	Gasdruckregler, kpl.	nicht dargestellt
		gas pressure governor, cpl.	not shown
01	-	-	Bauteil trifft für dieses Gerät nicht zu
		-	not for this appliance
02	115184	Kaltwasserrohr	mit Pos. 09
		cold water tube	with part 09
03	113858	Anschlussrohr,kpl	mit Pos. 09
		connection tube,cpl.	with part 09
04	-	-	Bauteil trifft für dieses Gerät nicht zu
		-	not for this appliance
05	-	-	Bauteil trifft für dieses Gerät nicht zu
		-	not for this appliance
06	115298	Rohr, kpl.	
		tube, cpl.	
07	115265	Gasanschluss, kpl.	
		gas connection, cpl.	
08	115299	Gasfilter, O-Ring	
		gas filter, O-Ring	
09	981143	Dichtung, kpl. (Set à 10 Stück)	
		packingring (set of 10)	
10	-	-	Bauteil trifft für diese Geräte nicht zu
		-	not for this appliance
11	-	-	Bauteil trifft für dieses Gerät nicht zu
		-	not for this appliance
12	-	-	Bauteil trifft für dieses Gerät nicht zu
		-	not for this appliance
13	-	-	Bauteil trifft für dieses Gerät nicht zu
		-	not for this appliance
14	-	-	Bauteil trifft für dieses Gerät nicht zu
		-	not for this appliance
15	117396	Dichtung, kpl. Cu (Set à 10 Stück)	
		packingring (set of 10)	

Baugruppenübersicht

MAG OE 14-0/0 RXZ

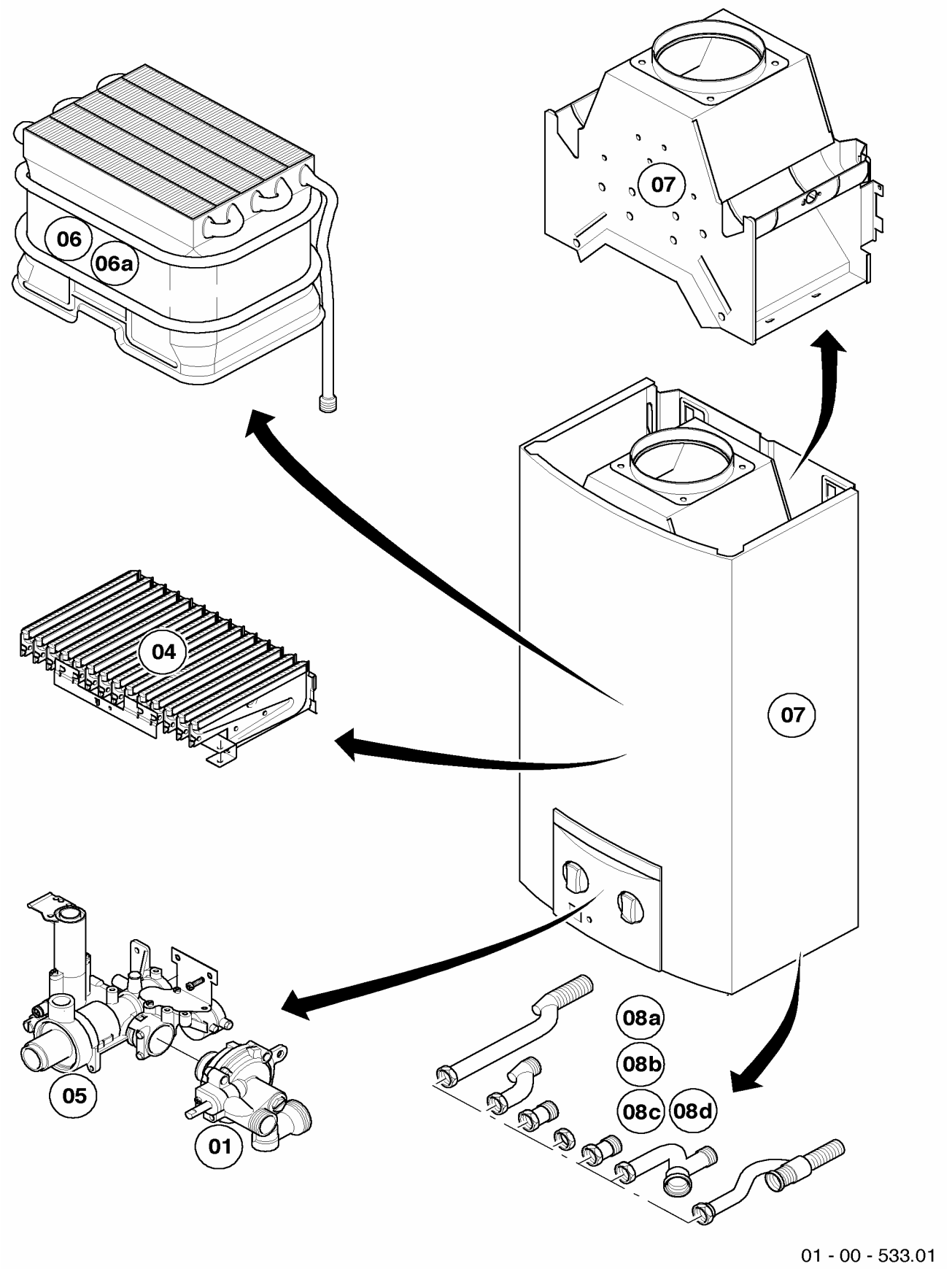

01 - 00 - 533.01

Änderungen vorbehalten!
Die Bruttopreise entnehmen Sie bitte der jeweils gültigen Preisliste.

01 Wasserschalter - Water valve

MAG OE 14-0/0 RXZ

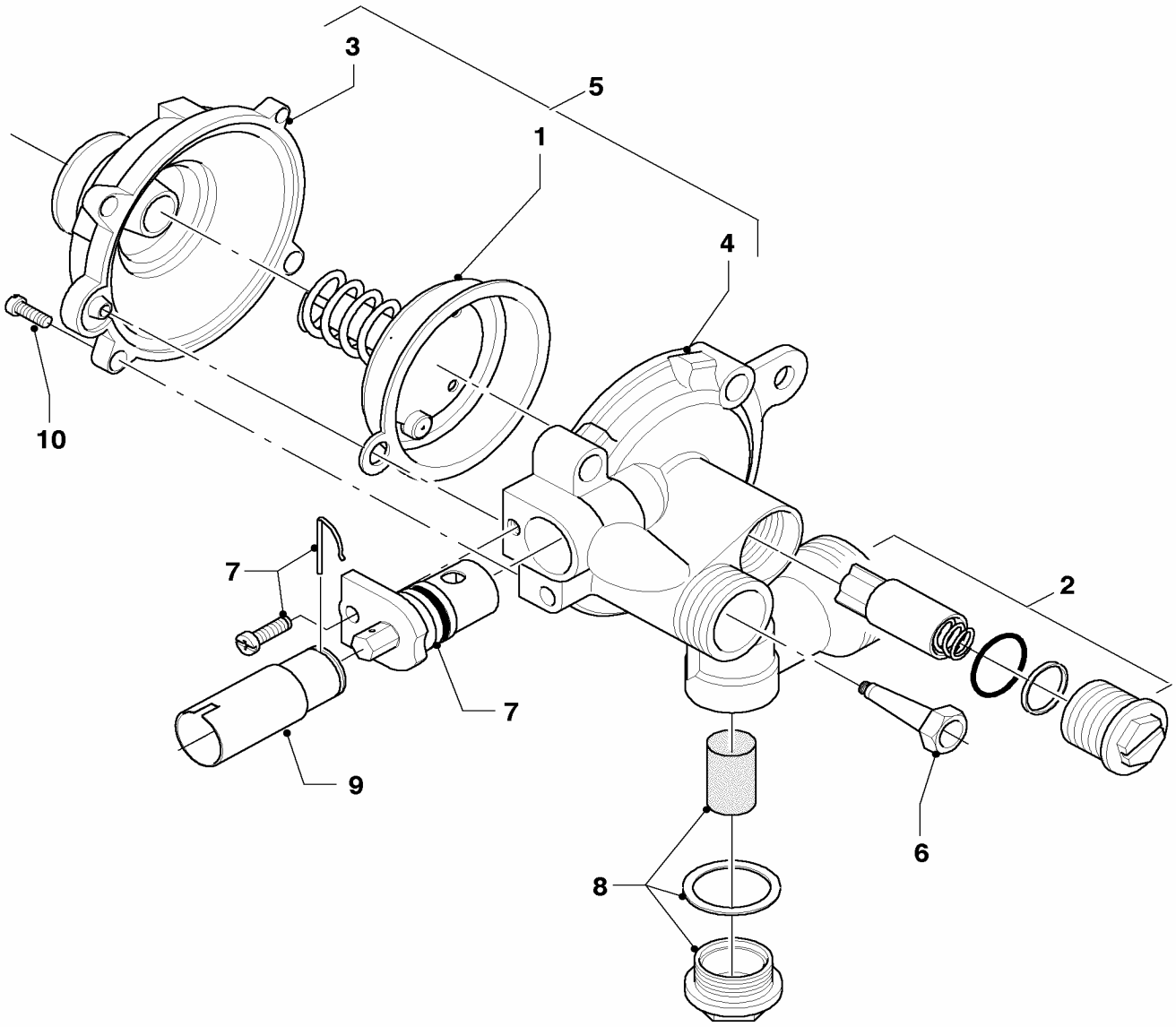

01 - 01 - 516

01 Wasserschalter - Water valve

MAG OE 14-0/0 RXZ

Pos.	Teile-Nr.	Bezeichnung	Typ, Bemerkung
		01-01-516	
01	111718	Membrane kpl.	
		diaphragm cpl.	
02	115301	Wassermengenregler, kpl.	
		water quantity regulator, cpl.	
03	115302	Wasserschalter-Oberteil	
		water valve - upper part	
04	115303	Wasserschalter-Unterteil	
		lower part	
05	115305	Wasserschalter, kpl.	mit Pos. 01, 02, 03, 04, 06, 07, 08 und 10
		water valve, cpl.	with parts 01, 02, 03, 04, 06, 07, 08 and 10
06	115313	Venturidüse	
		venturi	
07	115315	Temperaturwähler kpl.	
		temperature selector	
08	115318	Wassersieb kpl.	
		water filter	
09	115167	Adapter, kpl.	
		adapter, cpl.	
10	115320	Schraube,kpl. (5 St.)	
		screw, cpl. (5 p.)	

04 Brenner - Burner

MAG OE 14-0/0 RXZ

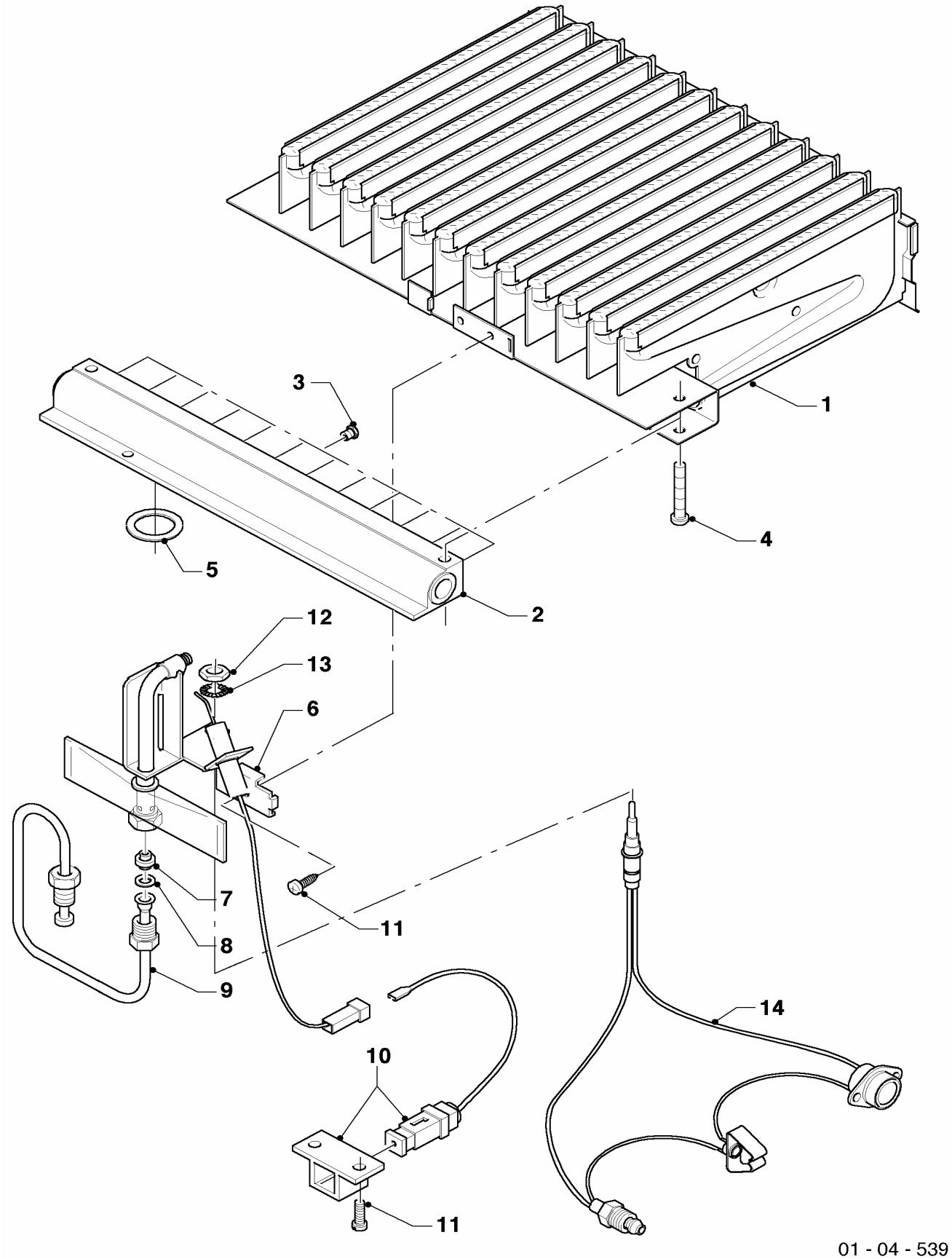

04 Brenner - Burner

MAG OE 14-0/0 RXZ

Pos.	Teile-Nr.	Bezeichnung	Typ, Bemerkung
		01-04-539	
00	311819	Umrüstsatz auf PB	Zubehör, nicht als Ersatzteil lieferbar, D=0,76 mm
		conversion kit of PB	accessory, cannot be delivered as spare part, D=0,76 mm
01	115190	Kammergruppe, kpl.	mit Pos. 04
		burner chamber group, cpl.	with part 04
02	115193	Kammerträger, kpl.	mit Pos. 04, 05, 15
		burner support, cpl.	with parts 04, 05, 15
03	291207	Brennerdüse, kpl. (14 St.)	D = 1,45 mm
		burner nozzle cpl. (14 p.)	D = 1,45 mm
04	105831	Zylinderschraube,kpl. (10 St.)	
		cylinder screw, cpl. (10 p.)	
05	981125	Dichtung, kpl. (10 St.)	
		packingring cpl. (set of 10)	
06	115195	Zündbrenner, kpl.	mit Pos. 08, 11, 12, 13
		pilot burner, cpl.	with parts 08, 11, 12, 13
07	040548	Zündbrennerdüse (D=0,40 mm)	
		pilot burner nozzle (D=0,40 mm)	
08	115196	Dichtung, kpl. (10 St.)	
		packing ring cpl. (10 p.)	
09	115201	Zündgasrohr, kpl.	mit Pos. 08
		pilot burner tube, cpl.	with part 08
10	115248	Piezo-Zünder, kpl.	mit Pos. 11
		piezo ignition, cpl.	with part 11
11	115198	Zylinderschraube,kpl. (10 St.)	
		cylinder screw, cpl. (10 p.)	
12	114627	Mutter, kpl. (10 St.)	
		nut, cpl. (10 p.)	
13	191306	Scheibe (10 St.)	
		disc (10 p.)	
14	115205	Temperaturbegrenzer kpl.	
		temperature limiter cpl.	

05 Gasregelteile - Gas section

MAG OE 14-0/0 RXZ

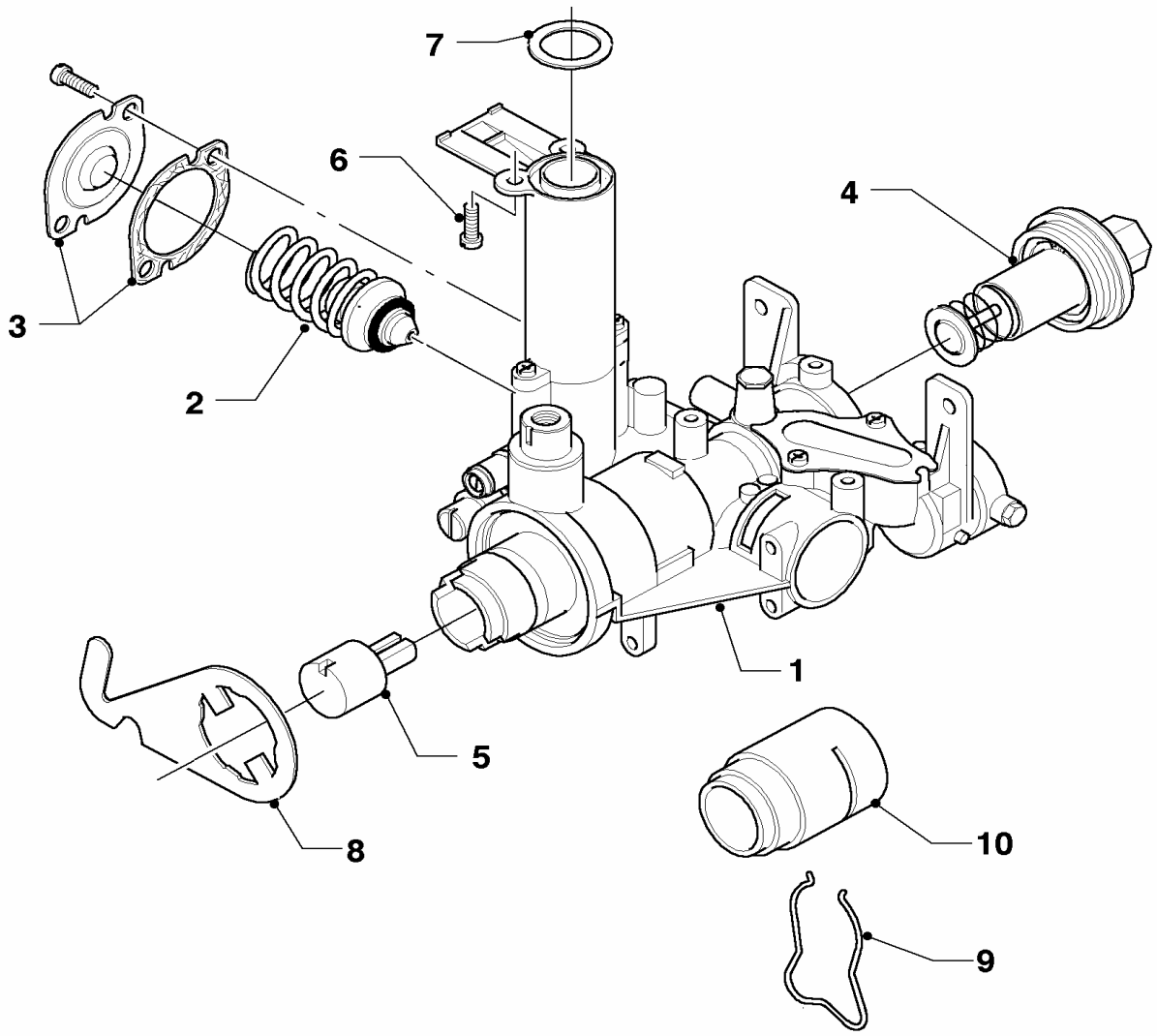

01 - 02 - 514

05 Gasregelteile - Gas section

MAG OE 14-0/0 RXZ

Pos.	Teile-Nr.	Bezeichnung	Typ, Bemerkung
		01-02-514	
01	111722	Gas-Armatur, kpl.	mit Pos. 02, 03, 05, 06 und 07
		gas section, cpl.	with parts 02, 03, 05, 06 and 07
02	115324	Wassermangelventil kpl.	
		water deficiency valve	
03	115329	Deckel mit Dichtung	
		cover and packingring	
04	115353	Haltemagnet	
		magneto	
05	115168	Adapter, kpl.	
		adapter, cpl.	
06	105829	Zylinderschraube,kpl. (10 St.)	
		cylinder screw, cpl. (10 p.)	
07	981125	Dichtung, kpl. (10 St.)	
		packingring cpl. (set of 10)	

06a Wärmetauscher 11 l - Heat exchanger 14l

MAG OE 14-0/0 RXZ

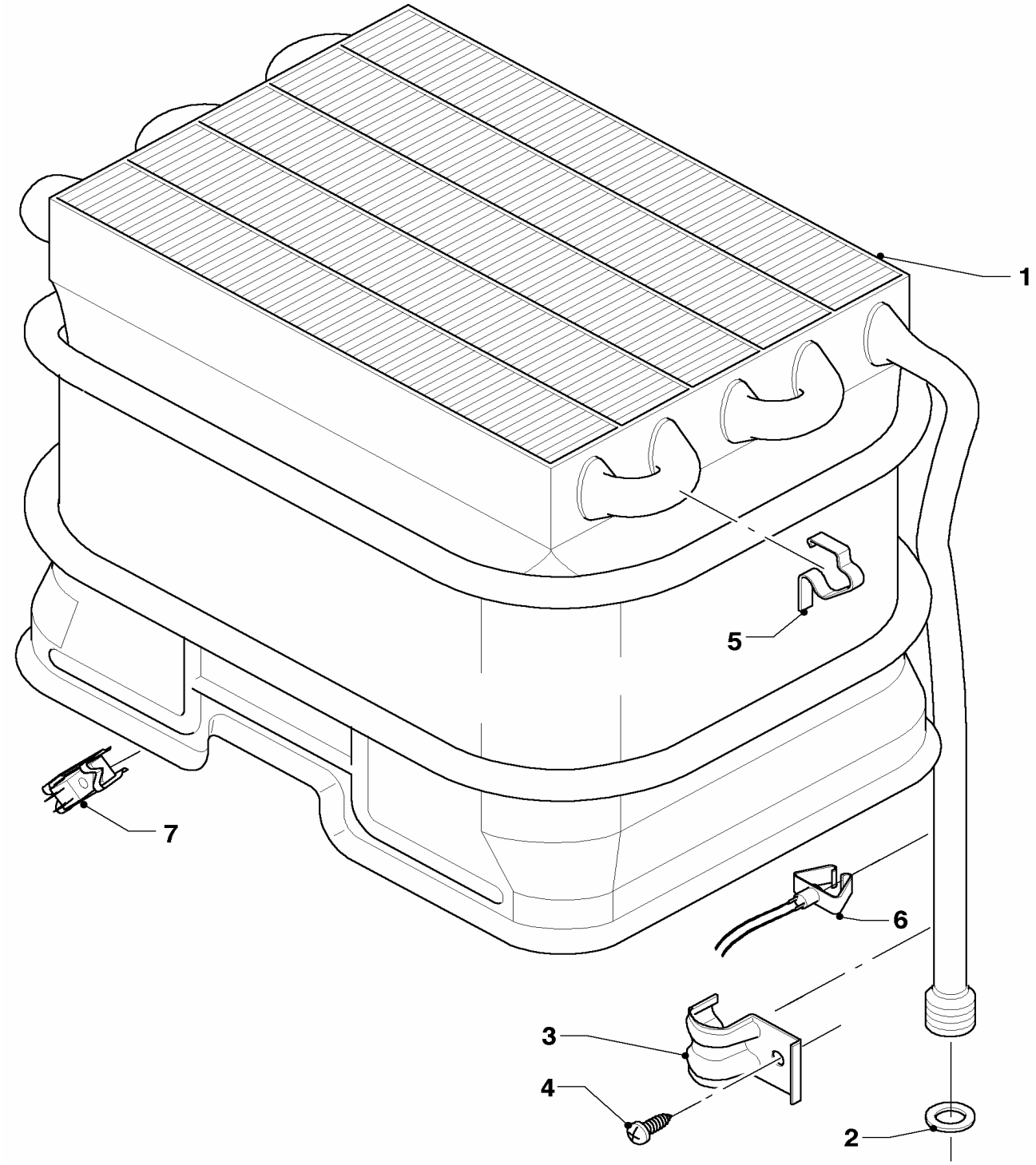

01 - 06 - 513

06a Wärmetauscher 11 l - Heat exchanger 14l

MAG OE 14-0/0 RXZ

Pos.	Teile-Nr.	Bezeichnung	Typ, Bemerkung
		01-06-513	
01	061639	Heizkörper, kpl.	mit Pos. 02, 05
		heat exchanger, cpl.	with parts 02, 05
02	981143	Dichtung, kpl. (Set à 10 Stück)	
		packingring (set of 10)	
03	086133	Federklammer	
		spring clamp	
04	235727	Blechschraube	
		screw	
05	139702	Klemmfeder Set	
		spring clamp (10 p.)	
06	115205	Temperaturbegrenzer kpl.	
		temperature limiter cpl.	
07	-	-	Bauteil trifft für dieses Gerät nicht zu
		-	not for this appliance

07 Verkleidungsteile - Casing parts

MAG OE 14-0/0 RXZ

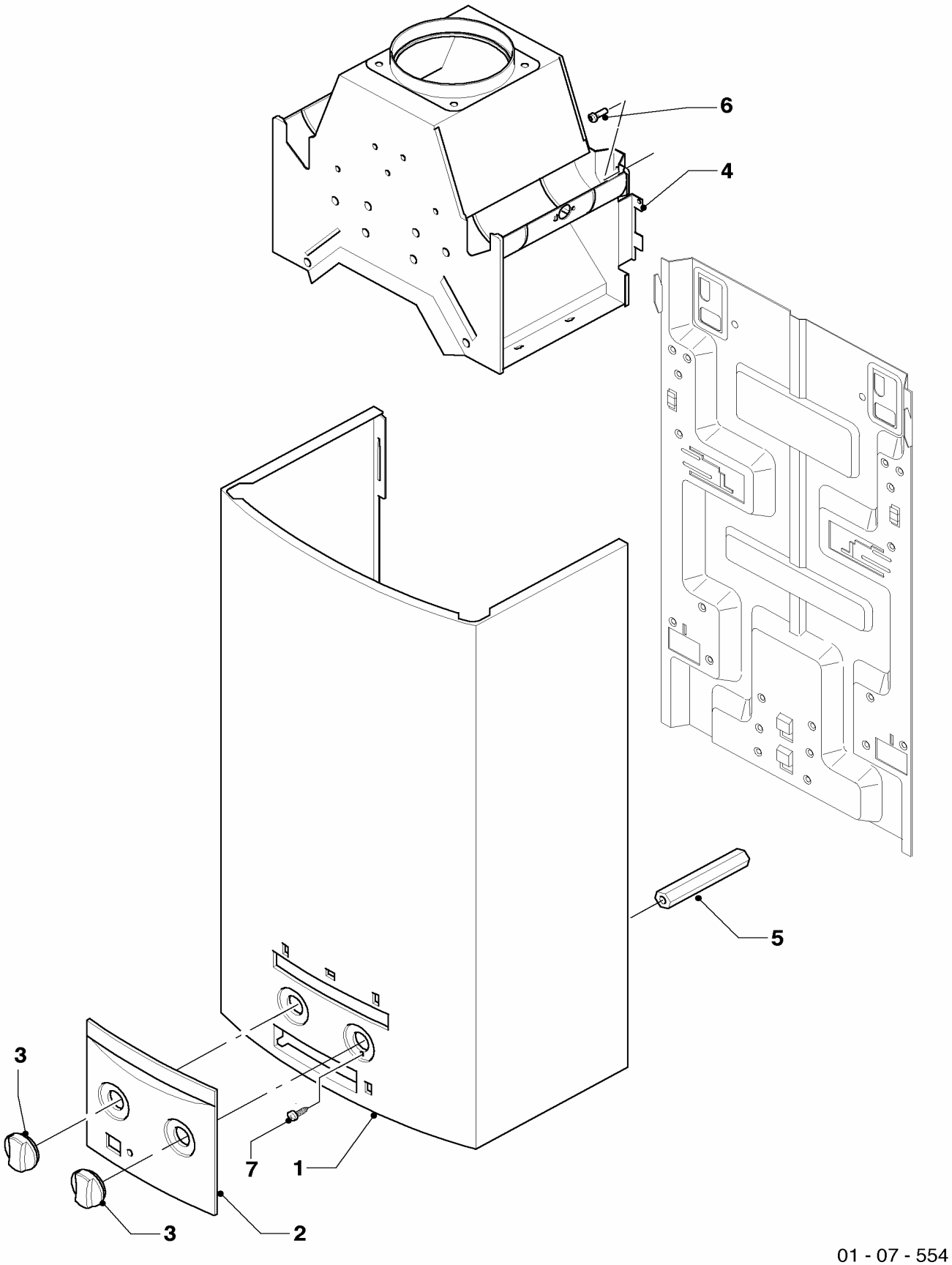

01 - 07 - 554

07 Verkleidungsteile - Casing parts

MAG OE 14-0/0 RXZ

Pos.	Teile-Nr.	Bezeichnung	Typ, Bemerkung
		01-07-554	
01	115146	Mantel, kpl.	mit Pos. 06
		cowling, cpl.	with part 06
02	115149	Blende, kpl.	
		covering plate, cpl.	
03	115163	Knopf, kpl.	
		knob, cpl.	
04	075086	Strömungssicherung, kpl.	mit Pos. 06
		draft diverter, cpl.	with part 06
05	117257	Distanzstück	
		distance piece	
06	105832	Zylinderschraube,kpl. (10 St.)	
		cylinder screw, cpl. (10 p.)	

08a Hydraulikteile - Connection parts

MAG OE 14-0/0 RXZ

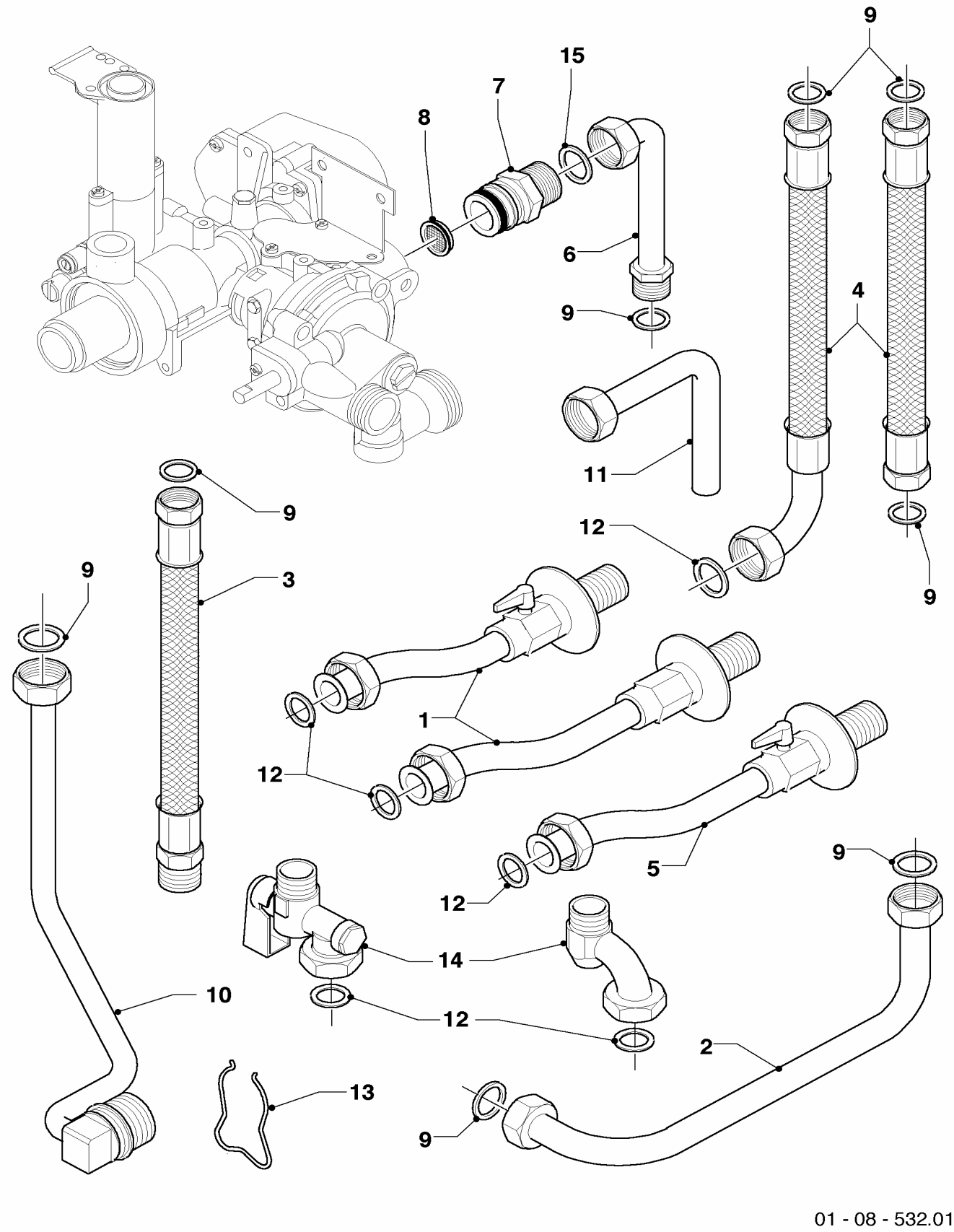

01 - 08 - 532.01

08a Hydraulikteile - Connection parts

MAG OE 14-0/0 RXZ

Pos.	Teile-Nr.	Bezeichnung	Typ, Bemerkung
		01-08-532	
00	0020006035	Gasdruckregler, kpl.	nicht dargestellt
		gas pressure governor, cpl.	not shown
01	-	-	Bauteil trifft für dieses Gerät nicht zu
		-	not for this appliance
02	115184	Kaltwasserrohr	mit Pos. 09
		cold water tube	with part 09
03	113858	Anschlussrohr,kpl	mit Pos. 09
		connection tube,cpl.	with part 09
04	-	-	Bauteil trifft für dieses Gerät nicht zu
		-	not for this appliance
05	-	-	Bauteil trifft für dieses Gerät nicht zu
		-	not for this appliance
06	115298	Rohr, kpl.	
		tube, cpl.	
07	115265	Gasanschluss, kpl.	
		gas connection, cpl.	
08	115299	Gasfilter, O-Ring	
		gas filter, O-Ring	
09	981143	Dichtung, kpl. (Set à 10 Stück)	
		packingring (set of 10)	
10	-	-	Bauteil trifft für diese Geräte nicht zu
		-	not for this appliance
11	-	-	Bauteil trifft für dieses Gerät nicht zu
		-	not for this appliance
12	-	-	Bauteil trifft für dieses Gerät nicht zu
		-	not for this appliance
13	-	-	Bauteil trifft für dieses Gerät nicht zu
		-	not for this appliance
14	-	-	Bauteil trifft für dieses Gerät nicht zu
		-	not for this appliance
15	117396	Dichtung, kpl. Cu (Set à 10 Stück)	
		packingring (set of 10)	

Baugruppenübersicht

MAG OE 11-0/0-3

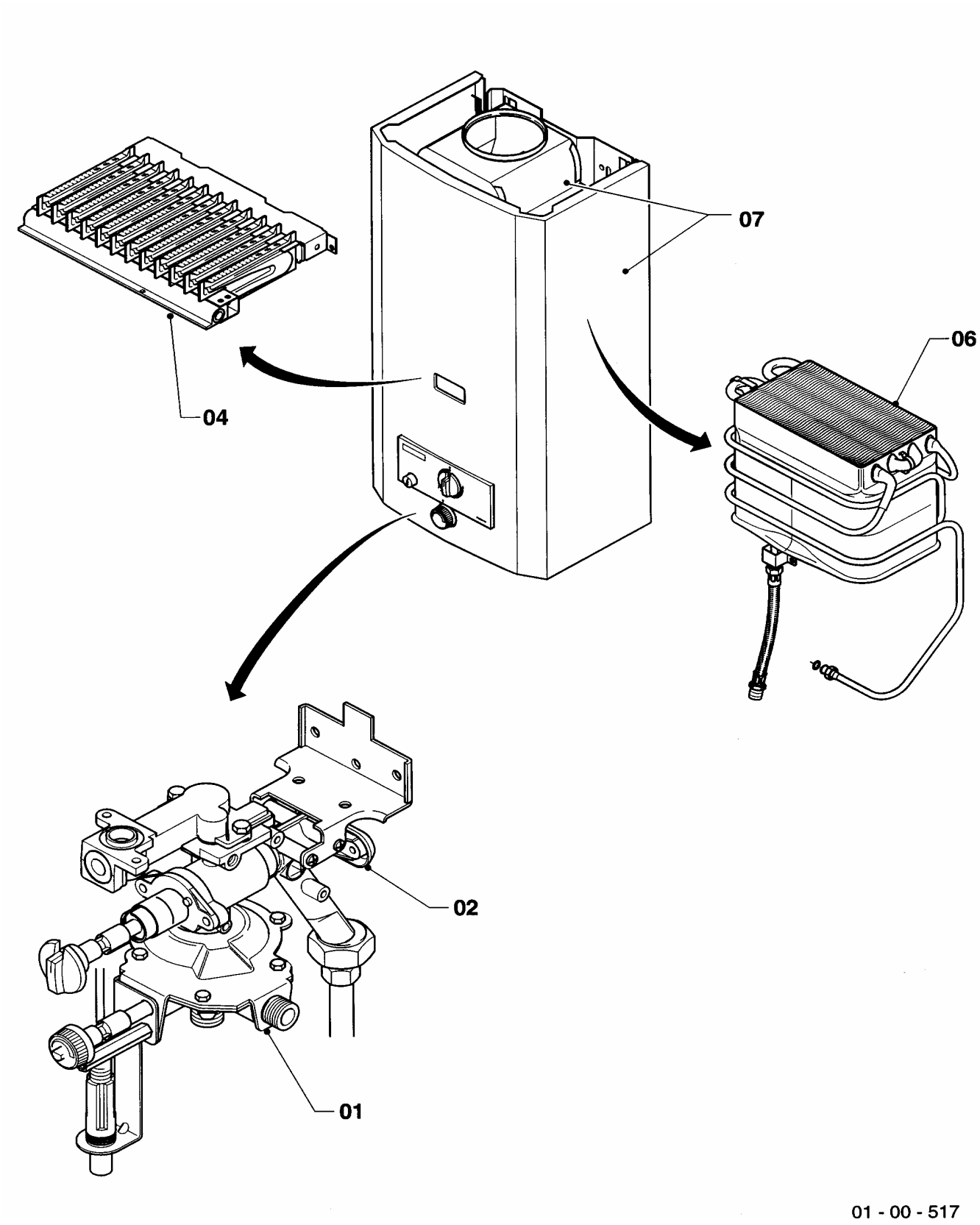

01 - 00 - 517

01 Wasserschalter - Water valve

MAG OE 11-0/0-3

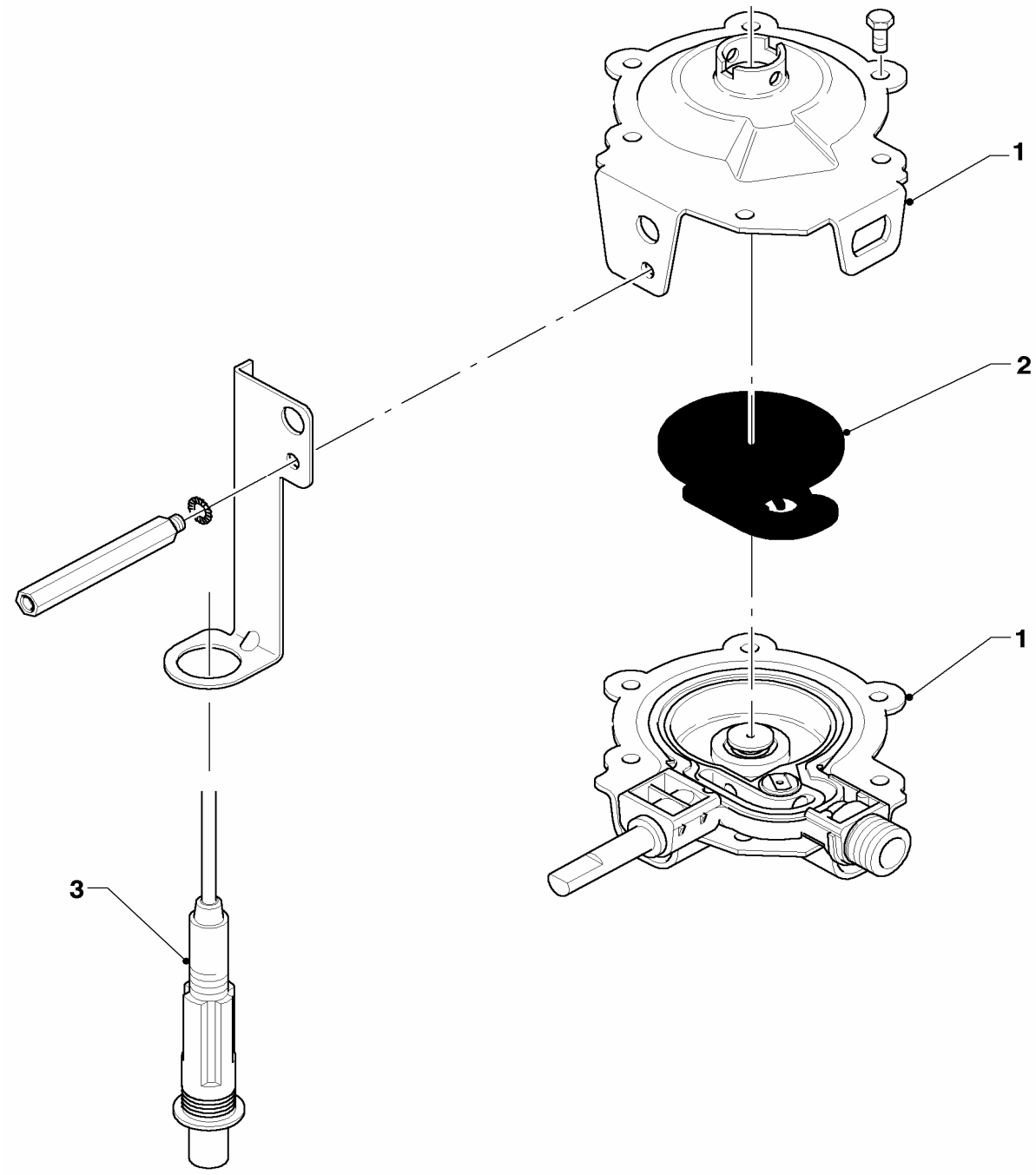

01 - 01 - 508

01 Wasserschalter - Water valve

MAG OE 11-0/0-3

Pos.	Teile-Nr.	Bezeichnung	Typ, Bemerkung
		01-01-508	
00	0020008172	Distanzstück	nicht dargestellt
		distance piece	not shown
00	0020008173	Wassersieb	nicht dargestellt
		water filter	not shown
01	011286	Wasserschalter, kpl.	mit Pos. 02
		water valve	with part 02
02	010366	Membrane kpl. (10 St.)	
		diaphragm (10x)	
03	091081	Piezo-Zünder, kpl.	
		piezo ignition, cpl.	

04 Brenner - Burner

MAG OE 11-0/0-3

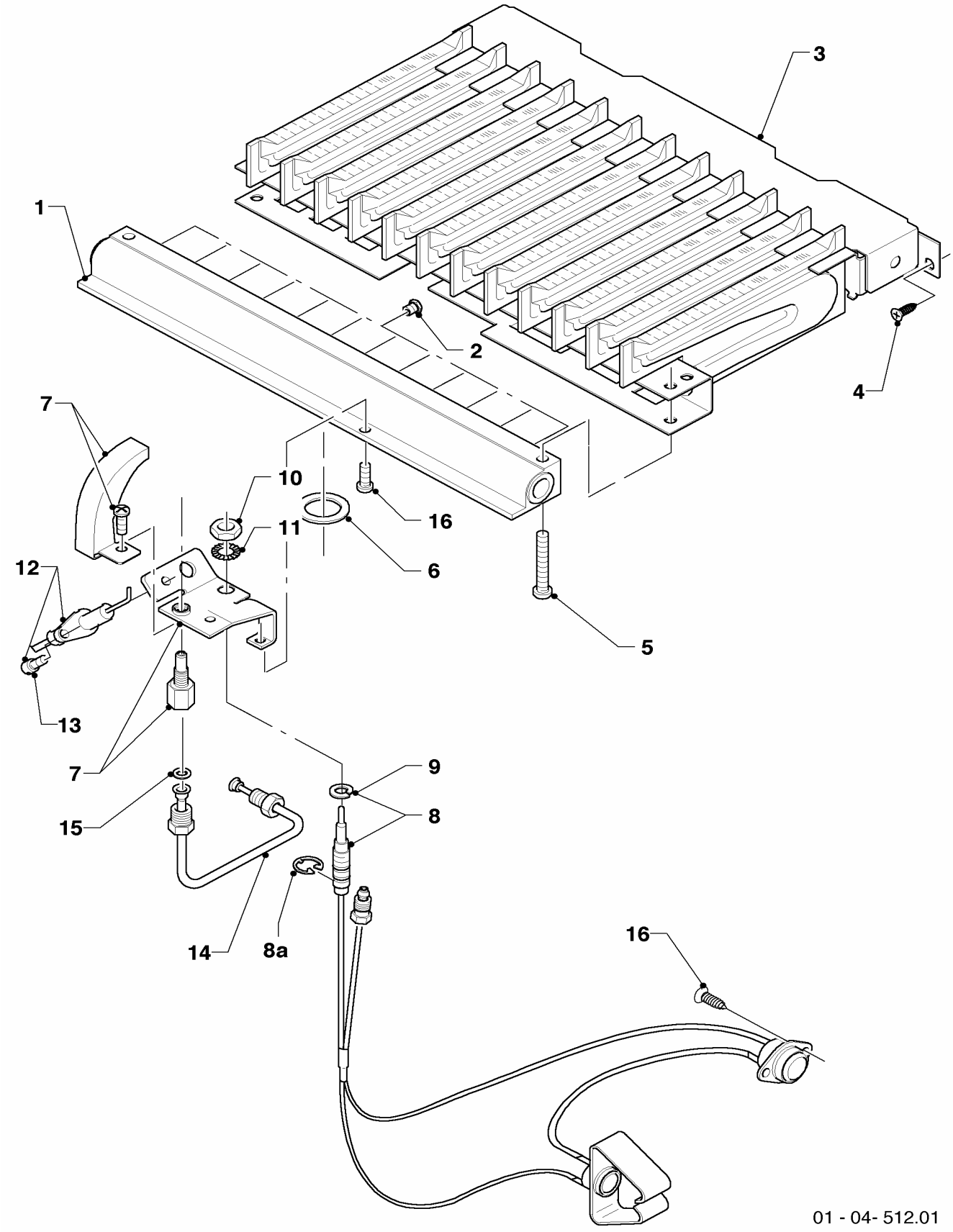

04 Brenner - Burner

MAG OE 11-0/0-3

Pos.	Teile-Nr.	Bezeichnung	Typ, Bemerkung
		01-04-512	
00	0020006834	Umrüstsatz auf PB	Zubehör, nicht als Ersatzteil bestellbar (nicht dargestellt), D=0,72 mm
		conversion kit of PB	accessory (not shown), D=0,72 mm
00	0020008169	Leitblech kpl.	nicht dargestellt
		guide plate	not shown
00	0020008170	Klemmfeder Set	nicht dargestellt
		spring clamp (10 p.)	not shown
01	126732	Kammerträger, kpl.	
		burner support, cpl.	
02	0020008177	Brennerdüse, kpl. (12 St.)	D = 1,23mm
		burner nozzle cpl. (12 p.)	D = 1,23mm
03	0020008168	Kammergruppe, kpl.	
		burner chamber group, cpl.	
04	105832	Zylinderschraube,kpl. (10 St.)	
		cylinder screw, cpl. (10 p.)	
05	105831	Zylinderschraube,kpl. (10 St.)	
		cylinder screw, cpl. (10 p.)	
06	981125	Dichtung, kpl. (10 St.)	
		packingring cpl. (set of 10)	
07	042198	Zündbrenner,kpl.	
		PILOT BURNER	
08	0020008182	Thermoelement, kpl. (m. Begrenzer)	mit Pos. 09
		thermoelement	with part 09
09	182728	Sicherungsring, kpl. (10 St.)	
		safety ring, cpl. (10 p.)	
10	114627	Mutter, kpl. (10 St.)	
		nut, cpl. (10 p.)	
11	191306	Scheibe (10 St.)	
		disc (10 p.)	
12	090719	Zündelektrode, kpl.	
		ignition electrode, cpl.	
13	105835	Zylinderschraube,kpl. (10 St.)	
		cylinder screw, cpl. (10 p.)	
14	023905	Zündgasrohr, kpl.	
		pilot burner tube, cpl.	
15	981128	Dichtung, kpl. (10 St.)	
		packing ring cpl. (10 p.)	
15	0020008167	Ring, kpl.	zwischen Rohr und Gasarmatur
		ring, cpl.	between tube and gas valve
16	0020008184	Zylinderschraube,kpl. (10 St.)	
		cylinder screw, cpl. (10 p.)	

05 Gasregelteile - Gas valve

MAG OE 11-0/0-3

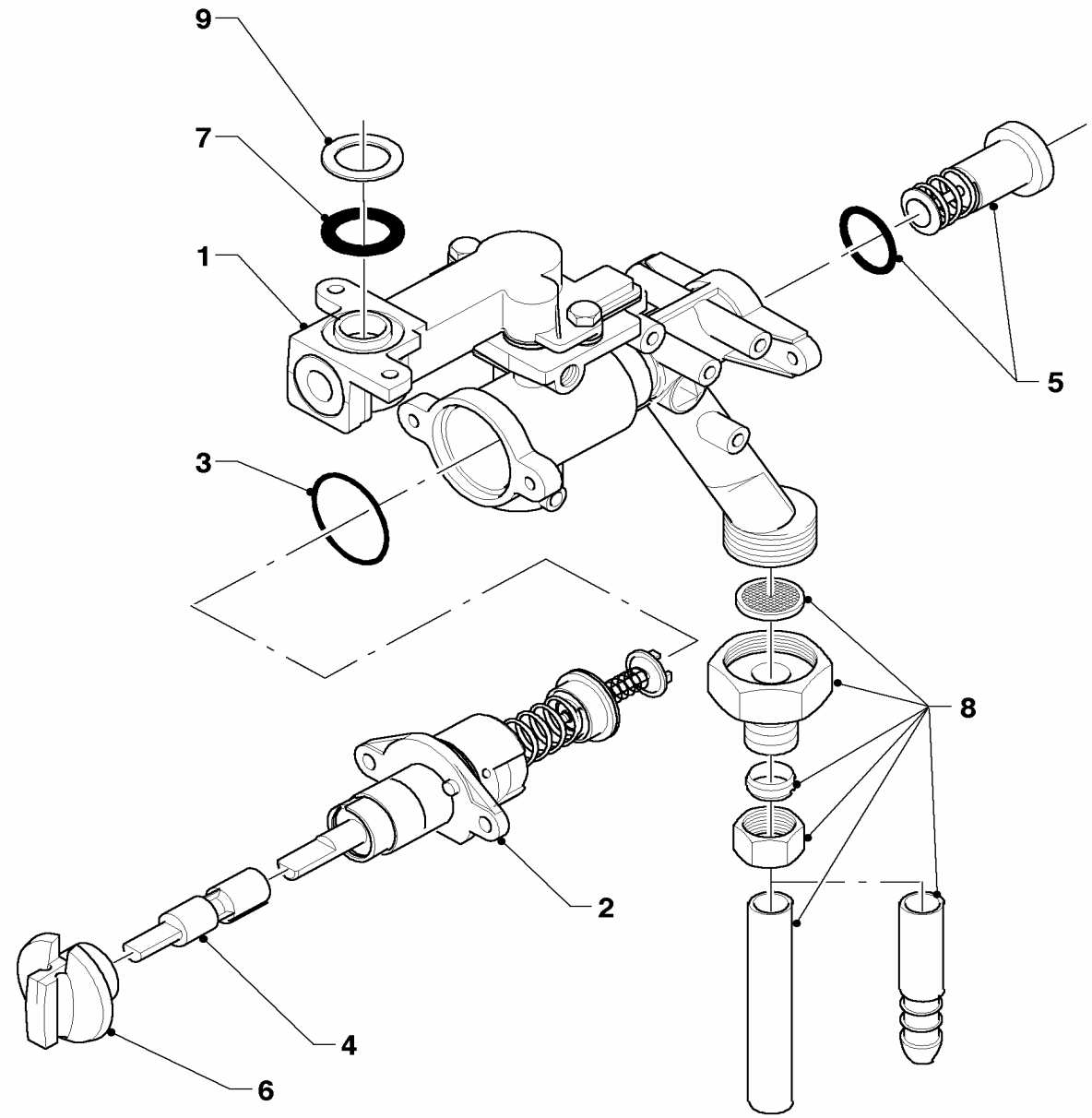

01 - 02 - 506.01

05 Gasregelteile - Gas valve

MAG OE 11-0/0-3

Pos.	Teile-Nr.	Bezeichnung	Typ, Bemerkung
		01-02-506	
00	0020008171	Gasfilter	nicht dargestellt
		gas filter	not shown
01	053409	Gas-Armatur,kpl. m. Sektorenbl.	mit Pos. 02-05,07
		gas section	with part 02-05,07
02	014664	Ventil, kpl.	
		valve, cpl.	
03	981123	Dichtung, kpl. (10 St.)	
		packingring cpl. (set of 10)	
04	083014	Verbindungsstück	
		connection piece	
05	170383	Magnet, kpl.	
		magneto, cpl.	
06	0020008163	Knopf, kpl.	
		knob, cpl.	
07	981125	Dichtung, kpl. (10 St.)	
		packingring cpl. (set of 10)	
08	081667	Anschlussstück, kpl.	
		connection piece, cpl.	
09	-	-	Bauteil trifft für dieses Gerät nicht zu
		-	not for these appliances

06 Wärmetauscher - Heat exchanger

MAG OE 11-0/0-3

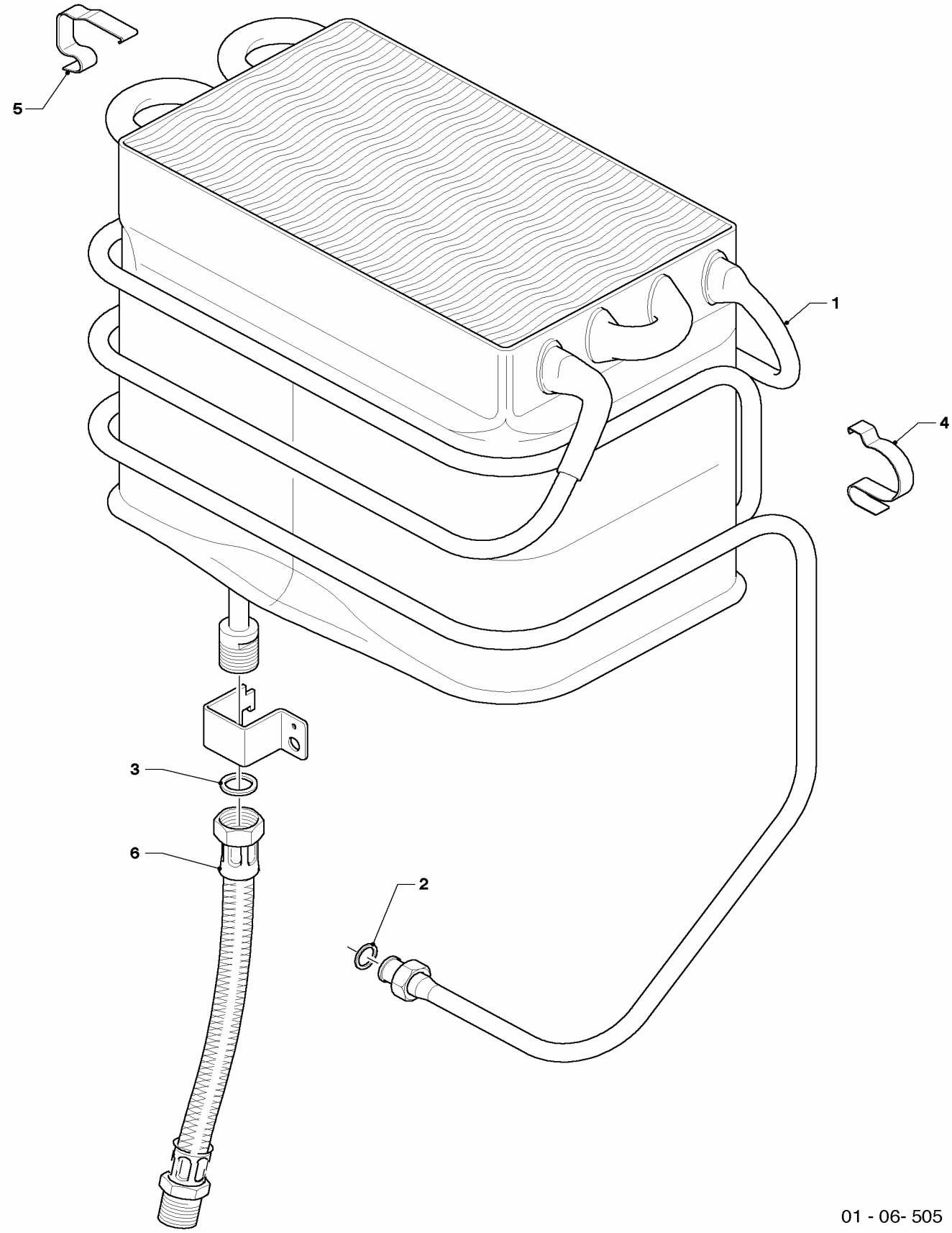

01 - 06- 505

06 Wärmetauscher - Heat exchanger

MAG OE 11-0/0-3

Pos.	Teile-Nr.	Bezeichnung	Typ, Bemerkung
		01-06-505	
01	0020008166	Heizkörper, kpl.	mit Pos. 01, 02, 03
		heat exchanger, cpl.	with parts 01, 02, 03
02	981129	Dichtung, kpl. (10 St.)	
		packing ring cpl. (10 p.)	
03	981130	Dichtung, kpl. (10 St.)	
		packing ring cpl. (10 p.)	
04	139702	Klemmfeder Set	recht
		spring clamp (10 p.)	right
05	139702	Klemmfeder Set	links
		spring clamp (10 p.)	left
06	081442	Anschlussrohr, W.-W., cpl.	
		warm water connection tube, cpl.	

07 Verkleidungsteile - Casing parts

MAG OE 11-0/0-3

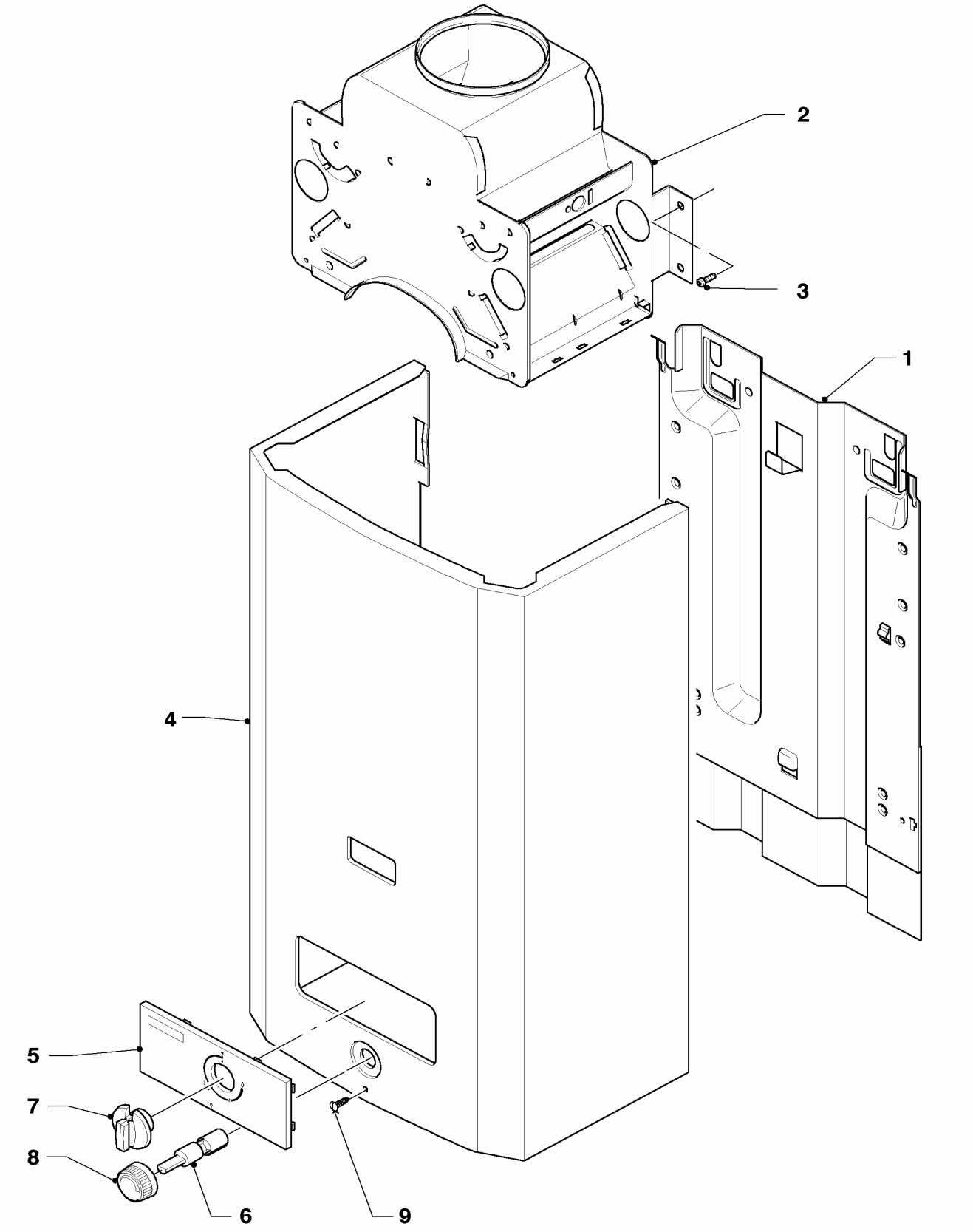

01 - 07 - 519

07 Verkleidungsteile - Casing parts

MAG OE 11-0/0-3

Pos.	Teile-Nr.	Bezeichnung	Typ, Bemerkung
		01-07-519	
00	0020008172	Distanzstück	nicht dargestellt
		distance piece	not shown
01	-	-	nicht einzeln lieferbar
		-	not available as spare part
02	075085	Strömungssicherung, kpl.	
		draft diverter, cpl.	
03	105832	Zylinderschraube,kpl. (10 St.)	
		cylinder screw, cpl. (10 p.)	
04	0020008161	Mantel, kpl.	
		cowling, cpl.	
05	0020008162	Blende, kpl.	
		covering plate, cpl.	
06	083015	Verbindungsstück	
		connection piece	
07	0020008163	Knopf, kpl.	MAG INT 11-0/0-3
		knob, cpl.	MAG INT 11-0/0-3
08	0020008164	Knopf, kpl.	
		knob, cpl.	
09	105834	Zylinderschraube,kpl. (10 St.)	
		cylinder screw, cpl. (10 p.)	

Notizen

Notizen

Notizen

Vaillant GmbH
Berghauser Str. 40 ▮ 42859 Remscheid ▮ Telefon 0 21 91/18-0
Telefax 0 21 91/18-28 10 ▮ www.vaillant.de ▮ info@vaillant.de

801507.01 DE 06/2005 Änderungen vorbehalten! / Die Bruttopreise entnehmen Sie bitte der jeweils gültigen Preisliste.