Spare parts catalogue
Ersatzteilkatalog

0020055165.00 GO 06/2007

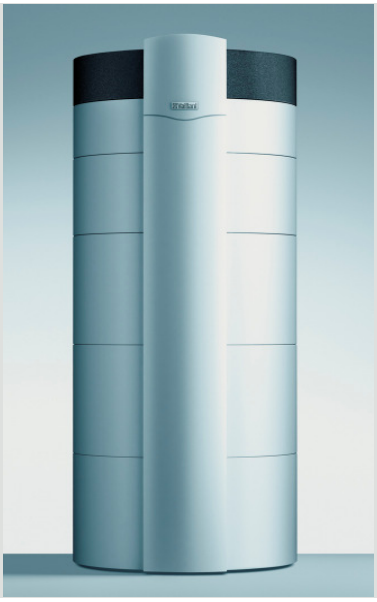

Storage water heaters actoSTOR
Warmwasserspeicher actoSTOR

VIH RL 300
VIH RL 400
VIH RL 500

DRAFT

Content - Inhalt

General view of sheet **Baugruppenübersicht**	VIH RL 300-500	3
06 Hydraulic parts **06 Hydraulik**		4
07 Casing parts **07 Verkleidungsteile**		6
12 Switch box **12 Schaltkasten**		8
Notes **Notizen**		10

In order to maintain the safe and efficient operation of this appliance, only genuine Vaillant spare parts must be used.

Um alle Funktionen des Vaillant Gerätes auf Dauer sicherzustellen und um den zugelassenen Serienstand nicht zu verändern, dürfen bei Wartungs- und Instandhaltungsarbeiten nur Original Vaillant Ersatzteile verwendet werden!

General view of sheet - Baugruppenübersicht

VIH RL 300-60, VIH RL 300-120, VIH RL 400-60, VIH RL 400-120, VIH RL 500-60, VIH RL 500-120



06 hydraulic circuit - Hydraulik

VIH RL 300-60, VIH RL 300-120, VIH RL 400-60, VIH RL 400-120, VIH RL 500-60, VIH RL 500-120

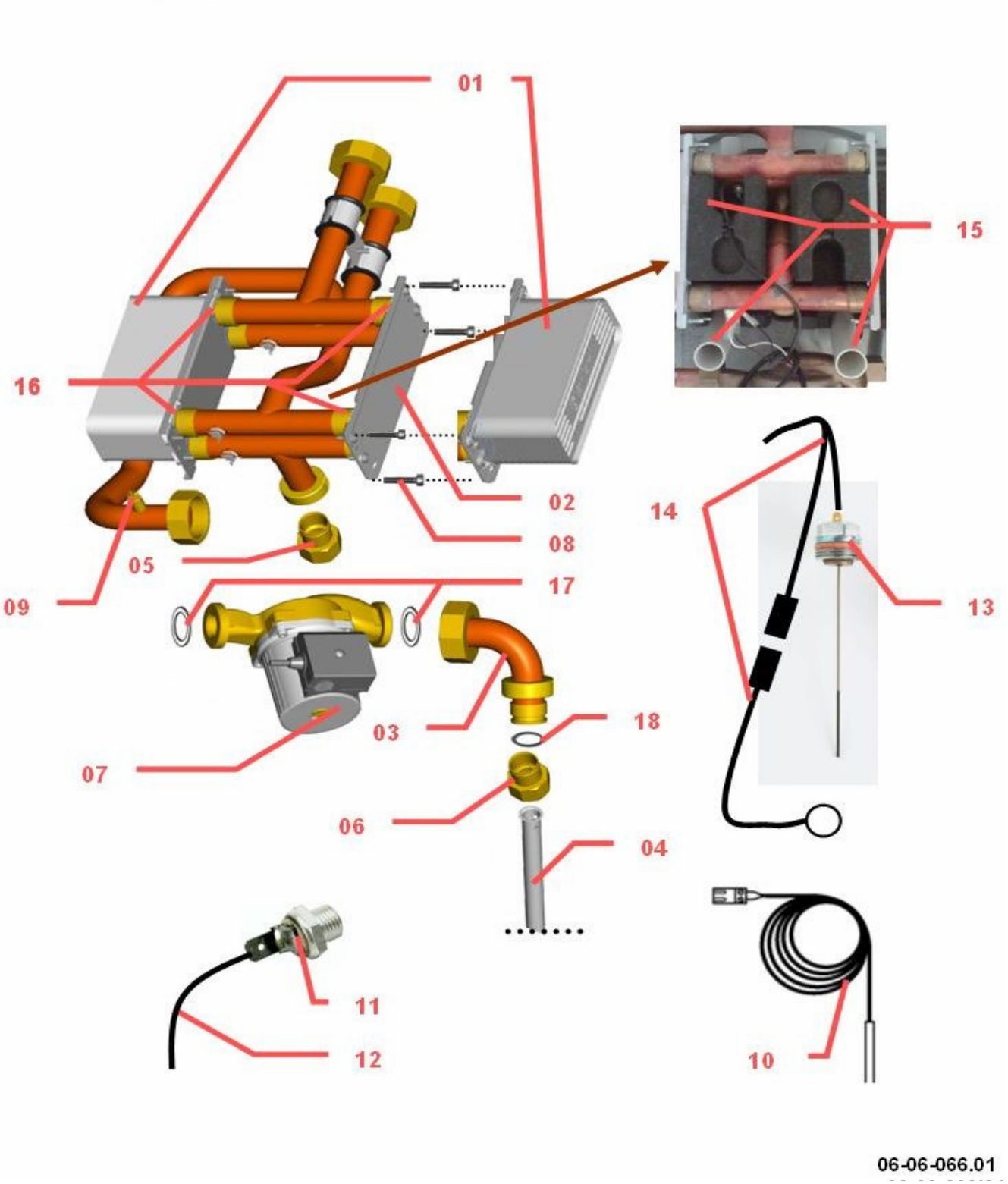

06 hydraulic circuit - Hydraulik

VIH RL 300-60, VIH RL 300-120, VIH RL 400-60, VIH RL 400-120, VIH RL 500-60, VIH RL 500-120

Pos.	Art.-No Teile-Nr.	Part Bezeichnung	Type, note Typ, Bemerkung
		06-06-066	
01	0020025041	heat exchanger DHW, 35 plates	
		Wärmetauscher, 35 Platten	
02	0020052255	plate	
		Platte, Sekundärwärmetauscher-Ersatz	
03	0020052256	tube	
		Rohr, 90 Grad	
04	0020052258	tube, RL 300/500	VIH RL 300
		Rohr, Kaltwasser, RL 300/500	VIH RL 300
04	0020052257	tube, RL 400	VIH RL 400
		Rohr, Kaltwasser, RL 400	VIH RL 400
04	0020052258	tube, RL 300/500	VIH RL 500
		Rohr, Kaltwasser, RL 300/500	VIH RL 500
05	0020052259	socket	
		Muffe, Warmwasser-Einlauf	
06	0020052260	socket	
		Muffe, Pumpen-Einlauf	
07	0020052240	pump	
		Pumpe	
08	0020032771	screw M10x20 (set of 10)	
		Sechskantschraube M10x20 (10 Stück)	
09	140015	de-aeration screw	
		Entlüftungsschraube	
10	253583	sensor (storage temperature)	
		Fühler (Speicher-, NTC)	
11	252805	NTC-sensor	
		Fühler (NTC)	
12	0020052235	cable tree (harness)	
		Kabelbaum, NTC	
13	0020052234	anode	
		Fremdstromanode	
14	0020052236	cable tree (harness)	
		Kabelbaum, Fremdstromanode, Set	
15	0020052245	cable tunnel	
		Kabelkanal, mit Stütze	
16	178969	packing ring (set of 10)	
		Dichtung (Set à 10 Stück)	
17	193579	packing ring (set of 2)	
		Dichtung (Set à 2 Stück)	
18	981311	packing ring (set of 10)	
		Dichtung (Set à 10 Stück)	

07 Casing - Verkleidungsteile

VIH RL 300-60, VIH RL 300-120, VIH RL 400-60, VIH RL 400-120, VIH RL 500-60, VIH RL 500-120

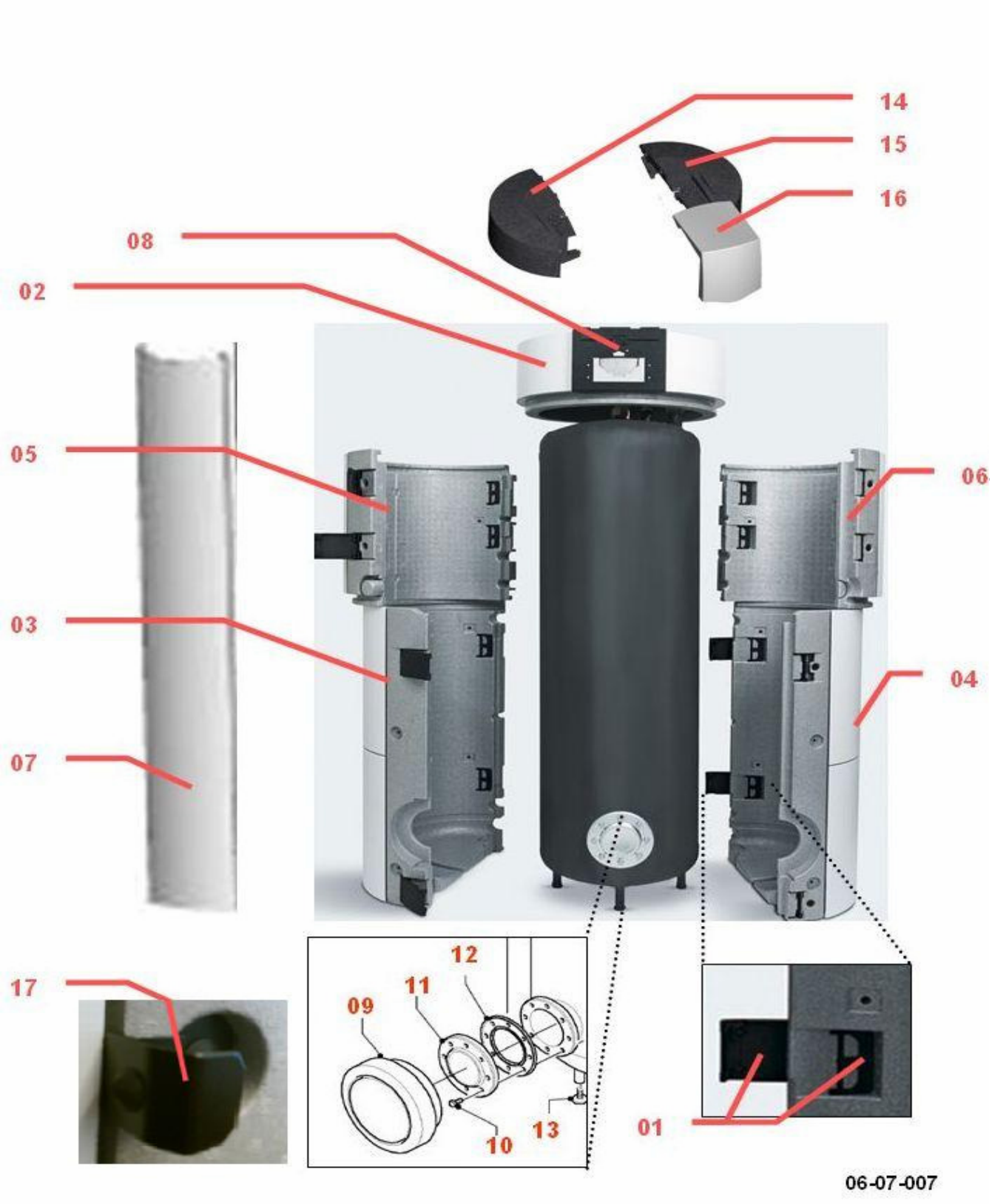

07 Casing - Verkleidungsteile

VIH RL 300-60, VIH RL 300-120, VIH RL 400-60, VIH RL 400-120, VIH RL 500-60, VIH RL 500-120

Pos.	Art.-No Teile-Nr.	Part Bezeichnung	Type, note Typ, Bemerkung
		06-07-007	
01	0020046110	clamp	
		Verschluss	
02	0020052250	insulation, RL 300	VIH RL 300
		Isolierung, oben, RL 300	VIH RL 300
02	0020055160	insulation, RL 400/500	VIH RL 400
		Isolierung, oben, RL 400/500	VIH RL 400
02	0020055160	insulation, RL 400/500	VIH RL 500
		Isolierung, oben, RL 400/500	VIH RL 500
03	0020052251	insulation, RL 300	VIH RL 300
		Isolierung, links-unten, RL 300	VIH RL 300
03	0020055161	insulation, RL 400/500	VIH RL 400
		Isolierung, links-unten, RL 400/500	VIH RL 400
03	0020055161	insulation, RL 400/500	VIH RL 500
		Isolierung, links-unten, RL 400/500	VIH RL 500
04	0020052252	insulation, RL 300	VIH RL 300
		Isolierung, rechts-unten, RL 300	VIH RL 300
04	0020055162	insulation, RL 400/500	VIH RL 400
		Isolierung, rechts-unten, RL 400/500	VIH RL 400
04	0020055162	insulation, RL 400/500	VIH RL 500
		Isolierung, rechts-unten, RL 400/500	VIH RL 500
05	0020052253	insulation, RL 300	VIH RL 300
		Isolierung, links-mitte, RL 300	VIH RL 300
05	0020055163	insulation, RL 500	VIH RL 500
		Isolierung, links-mitte, RL 500	VIH RL 500
06	0020052254	insulation, RL 300	VIH RL 300
		Isolierung, rechts-mitte, RL 300	VIH RL 300
06	0020055164	insulation, RL 500	VIH RL 500
		Isolierung, rechts-mitte, RL 500	VIH RL 500
07	0020052246	covering plate, RL 300/500	VIH RL 300
		Blende, RL 300/500	VIH RL 300
07	0020032006	covering plate, RL 400	VIH RL 400
		Blende, RL 400	VIH RL 400
07	0020052246	covering plate, RL 300/500	VIH RL 500
		Blende, RL 300/500	VIH RL 500
08	0020052247	support	
		Halter, Schaltkasten	
09	0020052237	covering plate	
		Blende, Revisionsöffnung	
10	0020032771	screw M10x20 (set of 10)	
		Sechskantschraube M10x20 (10 Stück)	
11	0020032772	cap, cpl.	
		Kappe (Revisionsöffnung)	
12	980936	flange joint	
		Flanschdichtung	
13	459886	adjustable foot	
		Stellfuß	
14	0020052238	insulation	
		Isolierung, Speicherladeset, links	
15	0020052239	insulation	
		Isolierung, Speicherladeset, rechts	
16	0020052243	covering plate	
		Blende, oben	
17	0020052248	support	
		Halter, Blende	

12 electronic box - Schaltkasten

VIH RL 300-60, VIH RL 300-120, VIH RL 400-60, VIH RL 400-120, VIH RL 500-60, VIH RL 500-120

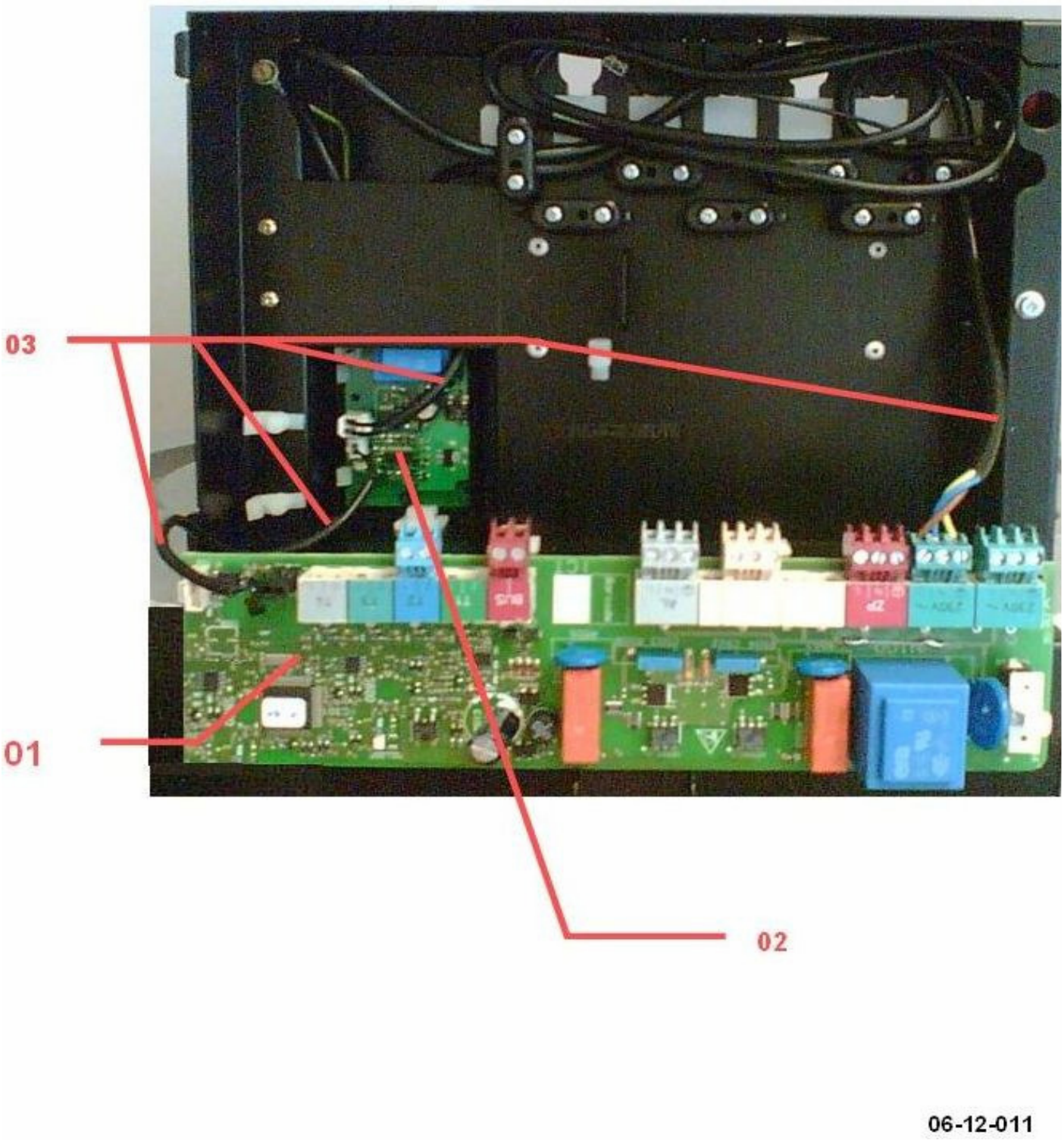

12 electronic box - Schaltkasten

VIH RL 300-60, VIH RL 300-120, VIH RL 400-60, VIH RL 400-120, VIH RL 500-60, VIH RL 500-120

Pos.	Art.-No Teile-Nr.	Part Bezeichnung	Type, note Typ, Bemerkung
		06-12-011	
00	0020052232	fastening kit	not shown
		Befestigung Leiterplatte, Set	nicht dargestellt
01	0020052233	printed circuit	
		Leiterplatte	
02	193530	printed circuit	
		Leiterplatte	
03	0020052236	cable tree (harness)	
		Kabelbaum, Fremdstromanode, Set	

Notes - Notizen

Notes - Notizen

Notes - Notizen

Vaillant GmbH
Berghauser Str. 40 ▮ 42859 Remscheid ▮ Telefon 0 21 91/18-0
Telefax 0 21 91/18-28 10 ▮ www.vaillant.de ▮ info@vaillant.de

0020055165.00 GO 06/2007 Subject to alteration / Änderungen vorbehalten