ecoCRAFT exclusiv



VKK 806/2-E-HL
VKK 1206/2-E-HL
VKK 1606/2-E-HL
VKK 2006/2-E-HL
VKK 2406/2-E-HL
VKK 2806/2-E-HL

HR; SI; SCG; GUS; CZ; SK; HU

Для пользователя

Инструкция по эксплуатации

ecoCRAFT exclusiv

Модульный газовый конденсационный котел

VKK 806/2-E-HL
VKK 1206/2-E-HL
VKK 1606/2-E-HL
VKK 2006/2-E-HL
VKK 2406/2-E-HL
VKK 2806/2-E-HL

AE 44

RUS

Оглавление

1 Указания к документации 2
1.1 Хранение документации 2
1.2 Используемые символы 2
1.3 Маркировка CE 2
1.4 Маркировочная табличка 3
1.5 Знаки соответствия 3
1.6 Правила хранения и транспортировки 3

2 Указания по технике безопасности 3

3 Указания по установке и эксплуатации 4
3.1 Ипользование по назначению 4
3.2 Требования к месту установки 5
3.3 Уход 5
3.4 Вторичное использование и утилизация 5
3.4.1 Прибор 5
3.4.2 Упаковка 5
3.5 Советы по экономии энергии 5

4 Эксплуатация 7
4.1 Испытания до ввода в эксплуатацию 7
4.1.1 Открывание запорных устройств 7
4.1.2 Проверка уровня воды 7
4.2 Обзор панели управления 7
4.3 Включение и выключение прибора 8
4.4 Панель управления с многофункциональной индикацией 8
4.5 Настройки для режима отопления и подогрева воды . 10
4.6 Режим диагностики 10

5 Устранение неисправностей 10
5.1 Сброс неисправности 11

6 Уход и техобслуживание 12
6.1 Уход 12
6.2 Техобслуживание 12
6.3 Контроль давления в системе 12
6.4 Заполнение прибора/системы отопления 12
6.5 Контрольно-измерительные работы в режиме трубочист 13

7 Служба технической поддержки и гарантия 13
7.1 Служба технической поддержки 13
7.1.1 Гарантийное и сервисное обслуживание. Россия 13
7.1.2 Служба технической поддержки предприятия для клиентов на Украине 13
7.2 Гарантия 13
7.2.1 Гарантия завода-изготовителя. Россия 13
7.2.2 Гарантия завода-изготовителя. Украина, Беларусь, Молдова 14

1 Указания к документации

Следующие указания представляют собой «путеводитель» по всей документации.
В сочетании с данным руководством по эксплуатации действительна и другая документация.
За ущерб, вызванный несоблюдением данных инструкций, мы не несем никакой ответственности.

Совместно действующая документация
Пожалуйста, при эксплуатации газового конденсационного котла соблюдайте все руководства по эксплуатации элементов конструкции и деталей устройства. Данные руководства по эксплуатации прилагаются к соответствующим элементам конструкции устройства, а также комплектующим деталям.

1.1 Хранение документации

Пожалуйста, передайте данное руководство по эксплуатации стороне, эксплуатирующей устройство. Эта сторона берет на себя обязательство по хранению руководств, чтобы при необходимости предоставить их в распоряжение.

1.2 Используемые символы

Пожалуйста, соблюдайте указания по технике безопасности, приведенные в данном руководстве по эксплуатации!

Опасно!
Непосредственная опасность для здоровья и жизни!

Внимание!
Возможная опасная ситуация для оборудования и окружающей среды!

Указание!
Полезная информация и указания.

- Символ необходимости выполнения какого-либо действия

1.3 Маркировка CE

Маркировкой CE подтверждается, что приборы удовлетворяют основным требованиям директивы по газовым приборам (директива 90/396/ЕЭС Совета) и директивы по электромагнитной совместимости (директива 89/336/ЕЭС Совета).
Приборы удовлетворяют основным требованиям директивы по КПД (директива 92/42/ЕЭС Совета).

1.4 Маркировочная табличка

Маркировочная табличка расположена спереди котла под обшивкой. Ее можно увидеть, сняв переднюю часть обшивки.

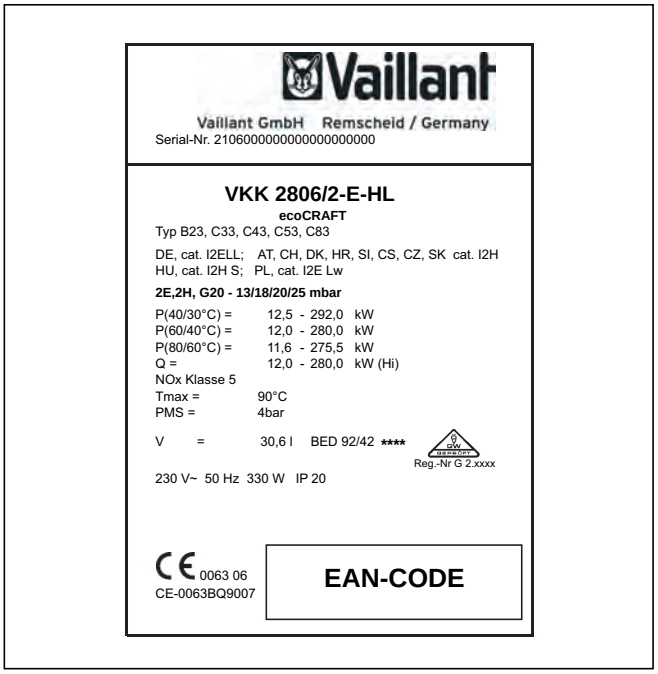

Рис. 1.1 Маркировочная табличка

1.5 Знаки соответствия

AE 44

Данный знак свидетельствует о соответствии аппарата требованиям ГОСТ и наличии сертификата соответствия, действующего на территории России. Для данного аппарата имеется разрешение на применение Федеральной службы по технологическому надзору России, санитарно-эпидемиологическое заключение.

Данный знак свидетельствует о соответствии аппарата требованиям ДСТУ и наличии сертификата соответствия, действующего на территории Украины. Для данного аппарата имеется разрешение на применение на территории Украины Госнадзорохрантруда Украины.

Данный знак свидетельствует о соответствии аппарата требованиям ГОСТ и наличии сертификата соответствия, действующего на территории Беларуси. Для данного аппарата имеется разрешение от ПРОМАТОМНАДЗОРа на применение на территории республики Беларусь.

Данный знак свидетельствует о соответствии аппарата требованиям ГОСТ и наличии сертификата соответствия, действующего на территории Молдовы. Для данного аппарата имеется разрешение государственного отдела по техническому согласованию на применение на территории Молдовы.

1.6 Правила хранения и транспортировки

Аппараты Vaillant должны транспортироваться и храниться в оригинальной упаковке в соответствии с правилами, нанесёнными на упаковку с помощью международных стандартизованных пиктограмм.
Температура окружающего воздуха при транспортировке и хранении должна составлять от -40 до +40 oC.
Так как все аппараты проходят 100-процентный контроль функционирования, нормальным явлением считается не большое количество воды в аппарате, которое, при соблюдении правил транспортировки и хранения, не приведёт к повреждениям узлов аппарата.

2 Указания по технике безопасности

Поведение при аварийном случае

Опасно!
Запах газа! Опасность отравления и взрыва из-за неправильного функционирования!

В случае появления запаха газа соблюдайте следующий порядок действий:
- Не включайте и не выключайте свет.
- Не нажимайте никаких электрических выключателей.
- Не используйте телефон в опасной зоне.
- Не используйте открытый огонь (напр., зажигалки, спички).
- Не курите.
- Закройте запорный газовый кран.
- Откройте окна и двери.
- Оповестите соседей.
- Покиньте дом.
- Оповестите предприятие газоснабжения (ПГС) или Ваше аккредитованное специализированное предприятие.

Указания по технике безопасности

Строго соблюдайте приведенные ниже указания по технике безопасности и предписания.

Опасно!
Опасность взрыва воспламеняющейся воздушно-газовой смеси!
Не используйте и не храните взрывоопасные или легковоспламеняющиеся вещества (например, бензин, краски и т. п.) в помещении, в котором установлен прибор.

Опасно!
Опасность отравления и взрыва из-за неправильной работы!
Категорически запрещается выводить из эксплуатации предохранительные устройства; запрещается выполнять какие-либо манипуляции с этими устройствами, которые могут отрицательно сказаться на их надлежащем функционировании.

Поэтому запрещается выполнять какие-либо изменения:
- на приборе

- в близи прибора
- на подводящих линиях газа, приточного воздуха, воды и тока
- на линиях отвода отработанных газов
- а также на предохранительном клапане и на сбросной линии отопительной воды.

Запрет на проведение изменений действует также и относительно строительных конструкций в непосредственной близи прибора, поскольку подобные изменения могут оказать влияние на безопасность его эксплуатации.
Ниже приведены некоторые примеры:

- Не должны перекрываться отверстия для приточного воздуха и отработанных газов. Обратите внимание на то, чтобы поставленные в связи с работами на наружном фасаде крышки на отверстия были снова сняты.

Для проведения модификаций прибора или в его близи в любом случае Вам следует обратиться в аккредитованное специализированное предприятие, т. к. это входит в его компетенцию.

Внимание!
Опасность получения травм и материального ущерба из-за неправильно выполненных изменений!
Категорически запрещается самостоятельно принимать какие-либо меры или производить манипуляции на газовом отопительном котле или других частях установки.
Никогда не пытайтесь самостоятельно выполнить техобслуживание или ремонт прибора.

- Не нарушайте целостность и не удаляйте пломбы с деталей Только аккредитованные специалисты и служба технической поддержки для клиентов уполномочены изменять опломбированные узлы.

Внимание!
Опасность повреждения!
Не пользуйтесь аэрозолями, растворителями, хлорсодержащими чистящими средствами, красками, клеем и т. п. в непосредственной близи прибора. При неблагоприятных обстоятельствах эти вещества могут привести к коррозии, в том числе в системе вывода отработанных газов.

Монтаж и настройка
Установку прибора разрешается выполнять только аккредитованному специалисту. Он же берет на себя ответственность за надлежащую установку и ввод в эксплуатацию.
Равным образом он уполномочен проводить осмотр/техобслуживание и ремонт прибора, а также изменения установленного расхода газа.

Давление наполнения системы отопления
Регулярно контролируйте давление наполнения системы отопления.

Агрегат аварийного электропитания
Во время монтажа специалист подключил Ваш газовый отопительный котел к электросети.

Если прибор должен оставаться в рабочем состоянии при отказе сетевого электропитания, то используемый агрегат аварийного электропитания по своим техническим характеристикам (частоте, напряжению, заземлению) должен соответствовать характеристикам электросети и обеспечивать мощность не меньше потребляемой Вашим прибором. Проконсультируйтесь со своим специалистом.

Морозозащита
Обеспечьте то, чтобы при Вашем отсутствии в холодное время года система отопления оставалась в работе и обеспечивала достаточное отопление помещений.

Внимание!
Морозозащита и контрольные устройства активны только тогда, когда нажат сетевой выключатель, и горит зеленый свет.
Добавление антифризов в отопительную воду не допускается. Это может привести к повреждению уплотнителей и мембран, а также возникновению шумов в режиме отопления. Мы не несем ответственности за вызванный этим, а также за возможный косвенный ущерб.

Ваш прибор оборудован функцией морозозащиты: если при включенном главном выключателе температура подающей линии отопления опускается ниже 10 °C, прибор включается и нагревает отопительный контур прибл. на 20 °C.

Внимание!
Поток по всей отопительной установке не может быть обеспечен.

Другой вариант морозозащиты заключается в том, чтобы опорожнить отопительную установку и прибор. При этом необходимо убедиться в том, что как система, так и прибор опорожнены полностью.
Проконсультируйтесь со своим специалистом.

3 Указания по монтажу и эксплуатации

3.1 Использование по назначению

Приборы Vaillant ecoCRAFT сконструированы по последнему слову техники с учетом общепризнанных правил техники безопасности. Тем не менее, при неправильном использовании или использовании не по назначению может возникать опасность для здоровья и жизни пользователя или третьих лиц, а также опасность разрушения устройств и других материальных ценностей.
Приборы предназначены для использования в качестве теплогенераторов для центральных систем водяного отопления.
Любое иное или выходящее за рамки указанного использование считается использованием не по назначению. За вызванный этим ущерб изготовитель/поставщик не несет никакой ответственности.
Риск возлагается единолично на пользователя.
К использованию по назначению относится также соблюдение руководства по эксплуатации и монтажу, а также всей другой

действующей документации, и соблюдение условий выполнения осмотров и техобслуживания.

Внимание!
Любое неправильное использование запрещено.

Монтаж устройств должен быть выполнен квалифицированным специалистом, который несет ответственность за выполнение существующих предписаний, правил и директив.

3.2 Требования к месту установки

Газовые отопительные котлы Vaillant ecoCRAFT exclusiv должны устанавливаться в котельных. Выясните у своего специалиста, какие внутригосударственные предписания, действительные на данный момент, следует соблюдать.
Место установки должно быть постоянно защищено от замерзания. Если Вы не можете этого обеспечить, то соблюдайте приведенные в разделе 2 меры по морозозащите.

Указание!
Нет необходимости в соблюдении расстояния между прибором и строительными конструкциями из воспламеняющихся материалов, т. к. при номинальной тепловой мощности прибора на его поверхности температура не превышает максимально допустимое значение 85 °C.

По причине необходимости обеспечения доступа во время работ по техобслуживанию при установке следует соблюдать рекомендуемые в руководстве по техобслуживанию минимальные расстояния.

3.3 Уход

• Очищайте обшивку своего прибора влажной тряпкой с небольшим количеством мыла.

Указание!
Не используйте чистящие и моющие средства, которые могут повредить обшивку или приборы из пластмассы.

3.4 Вторичное использование и утилизация

Газовый отопительный котел Vaillant ecoCRAFT exclusiv, а также его транспортировочная упаковка большей частью состоят из материалов, пригодных к вторичному использованию.

3.4.1 Прибор

Проследите за тем, чтобы старый прибор и при необходимости имеющиеся принадлежности были утилизированы надлежащим образом.

3.4.2 Упаковка

Утилизацию транспортировочной упаковки поручите специализированному предприятию, которое устанавливало прибор.

Указание!
Пожалуйста, соблюдайте установленные законом действующие внутригосударственные предписания.

3.5 Советы по экономии энергии

Установка погодозависимого регулятора
Погодозависимые регуляторы отопления регулируют температуру подающей линии отопления в зависимости от соответствующей наружной температуры. Генерируется тепла не больше, чем это необходимо. Для этого на погодазависимом регуляторе необходимо настроить соответствие наружной температуры и температуры подающей линии отопления. Эта настройка не должна быть выше, чем это требуется в соответствии с расчетом отопительной установки.
Обычно, должная настройка выполняется Вашим специализированным предприятием. Благодаря интегрированным временным программам автоматически включаются и выключаются фазы нагрева и понижения температуры (напр., ночью).
Погодазивисимые регуляторы отопления в сочетании с термостатными вентилями представляют собой наиболее экономичный способ регулирования отопления.

Режим понижения температуры отопительной установки
Понижайте температуру помещения на ночь и на время Вашего отсутствия. Проще и надежнее всего это можно выполнить с помощью регулирующих приборов с индивидуально выбираемыми временными программами.
Во время периодов пониженного отопления устанавливайте температуру помещения прибл. на 5 °C меньше, чем в периоды полного отопления. Понижение более чем на 5 °C не приносит никакой дальнейшей экономии энергии, т. к. в этом случае для следующего периода полного отопления потребовалась бы повышенная мощность нагрева. Только при длительном отсутствии, напр., на время отпуска, имеет смысл еще больше понизить температуру. Но зимой следите за тем, чтобы обеспечивалась достаточная морозозащита.

Температура помещения
Устанавливайте температуру помещения ровно такой высокой, чтобы обеспечивалось чувство комфорта. Каждый лишний градус означает повышение расхода энергии приблизительно на 6 %. При задании температуры учитывайте назначение помещения. Так, например, спальню или редко используемые помещения не требуется нагревать до 20 °C.

Настройка режима работы
В теплое время года, когда жилые помещения не отапливаются, мы рекомендуем Вам переключить систему отопления на летний режим. В этом случае режим отопления выключен, но устройство и система остаются готовыми для подогрева воды.

Равномерное отопление
Часто в квартире с центральным отоплением отапливается только одна комната. Через ограждающие поверхности этого помещения, т. е. стены, двери, окна, потолок, пол, соседние неотапливаемые помещения неконтролируемо отапливаются, что ведет к непреднамеренным потерям теплоэнергии. Разумеется, мощности радиатора этого отапливаемого помещения больше не достаточно для подобного характера эксплуатации.

В результате, помещение больше не отапливается должным образом и возникает неприятное чувство холода (такой же эффект возникает, если остаются открытыми двери между отапливаемыми и неотапливаемыми или частично отапливаемыми помещениями).
Это неправильная экономия: Отопление работает, но, тем не менее, не обеспечивает приятный, теплый микроклимат. Более высокий комфорт отопления и рациональный режим обеспечиваются, если все помещения квартиры отапливаются равномерно и соответственно своему назначению. Кроме того, может пострадать и само здание, если его части отапливаются недостаточно или совсем не отапливаются.

Термостатные вентили и регуляторы температуры помещения
Сегодня должна быть сама собой разумеющейся установка термостатных вентилей на все радиаторы. Они точно поддерживают однократно заданную температуру помещения. С помощью термостатных вентилей в сочетании с регулятором температуры помещения (или погодозависимым регулятором) Вы можете установить температуру помещения соответственно индивидуальным потребностям, обеспечивая, таким образом, экономичный режим работы системы отопления.
В комнате, в которой находится регулятор температуры помещения, всегда оставляйте полностью открытыми вентили всех радиаторов, т. к. в противном случае оба регулирующих устройства влияют друг на друга, что может привести к ухудшению качества регулирования.
Часто можно наблюдать следующие действия пользователей: Как только в помещении становится слишком жарко, закрываются термостатные вентили (или комнатный термостат устанавливается на более низкую температуру). Если через какое-то время снова становится слишком холодно, термостатный вентиль опять открывается.
Этого делать не требуется, т. к. регулировка температуры обеспечивается самим термостатным вентилем: Если температура помещения превышает установленное на головке датчика значение, термостатный вентиль автоматически закрывается, если температура падает ниже установленного значения, он снова открывается.

Не перекрывайте доступ к регулирующим устройствам
Не заграждайте регулирующее устройство мебелью, шторами или другими предметами. Оно должно иметь возможность беспрепятственно измерять температуру циркулирующего в помещении воздуха. Перекрытые термостатные вентили могут быть оснащены дистанционными датчиками, благодаря чему их функционирование не нарушается.

Соответствующая температура горячей воды
Наличие горячей воды должно обеспечиваться только тогда, когда она необходима для пользования. Любой дальнейший нагрев ведет к бесполезному расходу энергии, а температура горячей воды выше 60 °C, кроме того, - к повышенному образованию извести.

Сознательное отношение к воде
Сознательное отношение к воде может значительно понизить расходы.
Например, принятие душа вместо принятия ванны: В то время, как при принятии ванны расходуется прибл. 150 литров воды, современный, оснащенный экономящей воду арматурой душ позволяет использовать лишь около трети этого количества воды. Кроме того: Подтекающий водяной кран ведет к расточительной трате около 2000 литров, а неплотный сливной бачок - до 4000 литров воды в год. А новый уплотнитель стоит соответственно несколько евро центов.

Циркуляционные насосы оставляйте работать только при необходимости
Часто системы трубопроводов для горячей воды оснащены так называемыми циркуляционными насосами. Они обеспечивают постоянную циркуляцию горячей воды в системе трубопроводов, благодаря чему и в удаленных точках забора сразу же есть горячая вода.
В сочетании с Vaillant ecoCRAFT exclusiv также можно использовать такие циркуляционные насосы. Несомненно, они повышают комфортность пользования горячей водой. Но не забывайте, что эти насосы потребляют электроэнергию. Кроме того, неиспользуемая циркулирующая горячая вода охлаждается при своем движении по трубопроводам и должна быть снова подогрета. Поэтому циркуляционные насосы следует включать только тогда, когда в хозяйстве действительно требуется горячая вода.
Посредством таймеров, которыми оснащены или могут быть оборудованы большинство циркуляционных насосов, можно настроить индивидуальные временные программы. Часто и погодозависимые регуляторы посредством дополнительных функций предоставляют возможность управления циркуляционными насосами по времени. Обратитесь по этому вопросу в свое специализированное предприятие.

Проветривание жилых помещений
Во время отопительного сезона открывайте окна только для проветривания, а не для регулирования температуры. Короткое, интенсивное проветривание более эффективно и экономично, чем форточки, открытые на долгое время. Поэтому мы рекомендуем на короткое время полностью открывать окна. Во время проветривания закрывайте все находящиеся в помещении термостатные вентили, либо устанавливайте имеющийся комнатный термостат на минимальную температуру. Благодаря этим мерам обеспечивается достаточный воздухообмен, без излишнего охлаждения и потерь энергии (например, из-за нежелательного включения отопления во время проветривания).

4 Эксплуатация

4.1 Испытания до ввода в эксплуатацию

4.1.1 Открывание запорных устройств

Указание!
Запорные устройства не входят в объем поставки Вашего прибора. Они устанавливаются Вашим специалистом со стороны строения. Он должен объяснить Вам расположение и правила пользования эти узлами.

4.1.2 Проверка уровня воды

- Проверяйте уровень воды (давление наполнения) устройства на манометре, находящемся снаружи котла.

Ваш специалист должен показать Вам место, куда вмонтирован манометр. Он не встроен в Ваш прибор. Для безупречной работы отопительной установки стрелка манометра при холодном устройстве должна указывать давление прибл. 3 бар. Если она находится ниже 0,8 бар, дополните систему водой.
В прибор встроен выключатель давления воды, который не допускает включение котла при давлении в системе < 0,2 бар. Это отображается на дисплее, как **E26**. При давлении воды > 0,8 бар индикация ошибки гаснет.
Если система отопления распространяется на несколько этажей, то может требоваться более высокое давление наполнения. Обратитесь по этому вопросу к Вашему специалисту.

4.2 Обзор панели управления

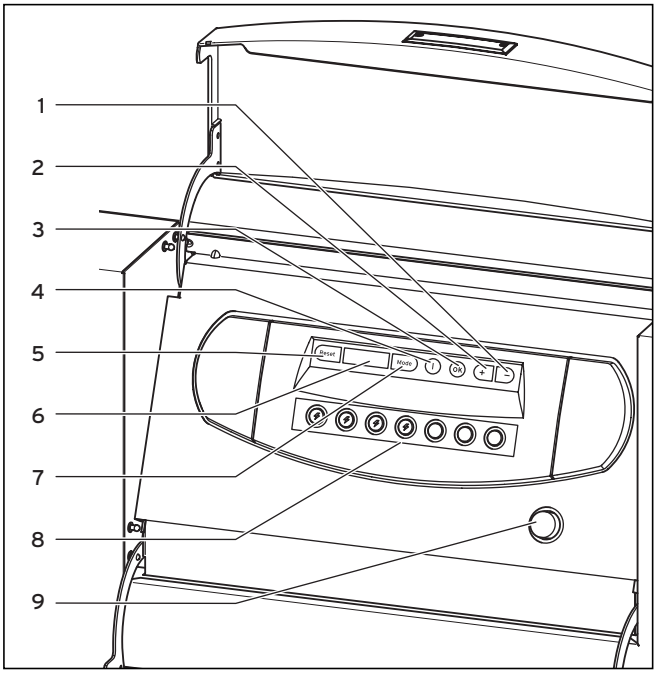

Рис. 4.1 Органы управления

Органы управления имеют следующие функции:

1/2 Кнопки +/-: После запроса параметров нажатием кнопок „+“ и „-“ изменяются отдельные параметры.

3 КнопкаOK: Все изменения следует сохранять нажатием кнопки OK. В качестве подтверждения сохранения мигают цифры.

4 Кнопка вызова информации - i: После запроса желаемого режима кратковременным нажатием кнопки i можно вызвать отдельные параметры соответствующего режима.

5 Кнопка Reset (сброс): Неисправность функционирования, которая отображается мигающей индикацией на дисплее, устраняется нажатием кнопки Reset. Если неисправность снова появляется, необходимо известить об этом службу технической поддержки клиентов.

6 Дисплей для индикации текущего режима работы, уровня меню или определенной дополнительной информации

7 Кнопка Mode (режим) для выбора различных уровней меню.

8 Индикации блокировки для отдельных модулей горелки (устранение неисправностей смотри в разд. 5.1).

9 Клавиша для включения и выключения прибора

4.3 Включение и выключение прибора

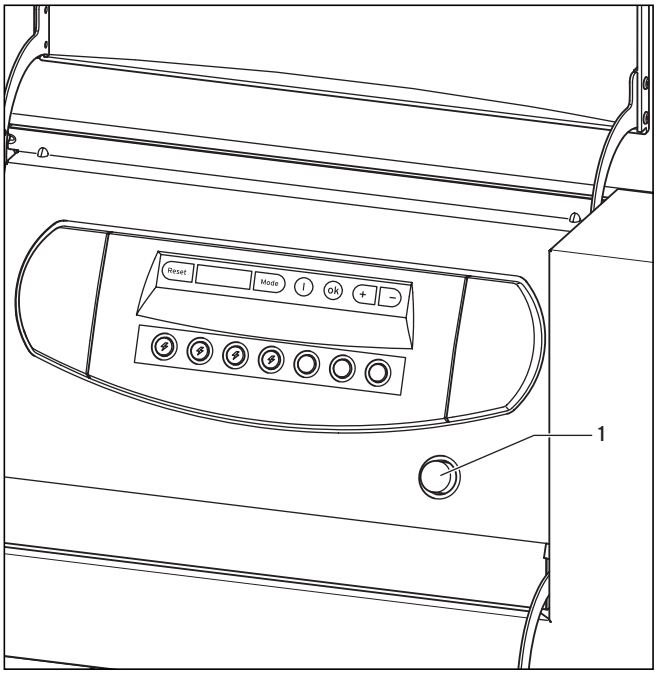

Рис. 4.2 Включение и выключение прибора

Внимание!
Сетевой выключатель разрешается включать только в том случае, если система отопления надлежащим образом заполнена водой. В случае несоблюдения этого условия могут быть повреждены насос и теплообменник.

Включайте и выключайте прибор посредством кнопки (**1**).

Если кнопка (**1**) нажата и горит, прибор включен и находится под напряжением.

Если клавиша (**1**) не нажата и не горит, прибор выключен и отсоединен от сети.

Внимание!
Морозозащита и контрольные устройства активны только тогда, когда нажат сетевой выключатель, и горит зеленый свет.

Чтобы не отключать эти предохранительные устройства, Вам следует включать и отключать Ваш отопительный прибор посредством регулирующего прибора. Информацию об этом вы найдете в соответствующем руководстве по эксплуатации.

Указание!
При отключении на длительный период (напр., реконструкция здания) дополнительно Вам следует закрыть запорный газовый кран. В связи с этим соблюдайте указания по морозозащите, приведенные в разделе 2.

4.4 Панель управления с многофункциональной индикацией

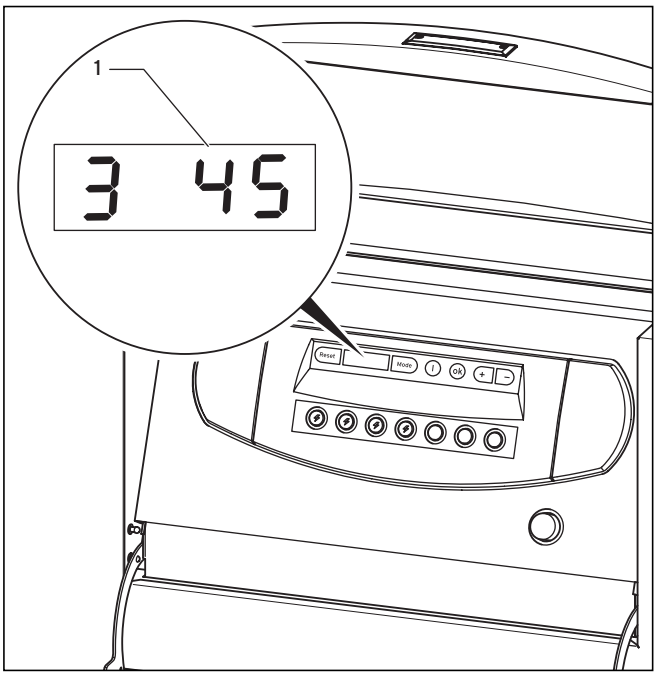

Рис. 4.3 Индикация на дисплее в нормальном режиме

Приборы ecoCRAFT оснащены цифровой информационно-аналитической системой. Эта система дает Вам информацию о рабочем состоянии Вашего прибора и облегчает устранение неисправностей.

В состоянии готовности к эксплуатации и режиме работы горелки на дисплее отображается код режима из одной цифры. Этот код сообщает текущее эксплуатационное состояние котла, а также текущую температуру коллектора подающей линии, напр.:

„3 45" = горелка в режиме отопления „3",
температура подающей линии „45 °C"

Индикация режимов
Индикация режима предоставляет Вам информацию об эксплуатационном состоянии Вашего прибора. Коды режимов 1, 2 и 5 появляются при запуске каждого отдельного модуля. К индикации режима прибавляется номер соответствующего модуля.

В нормальном режиме встречаются следующие индикации:

Код режима	Описание функционирования
0	В режиме ожидания, отсутствует запрос на подачу тепла
1	Вентилятор соответствующего модуля запускается и ополаскивает камеру сгорания
2	Розжиг активирован, горелка разжигается полностью
3	Горелка работает в режиме отопления
4	Горелка работает в режиме производственной воды
5	Реле контроля давления воздуха переключается
6	Отключение горелки регулятором в режиме отопления
7	Выбег насоса, отопительный насос
8	Выбег насоса, насос заполнения накопителя для горячей воды
9	Отключение горелки регулятором в режиме производственной воды

Табл. 4.1 Коды режимов

При возникновении неисправности основная индикация мигает попеременно с сообщением об ошибке (смотри разд. 5).

Обзор эксплуатационных уровней

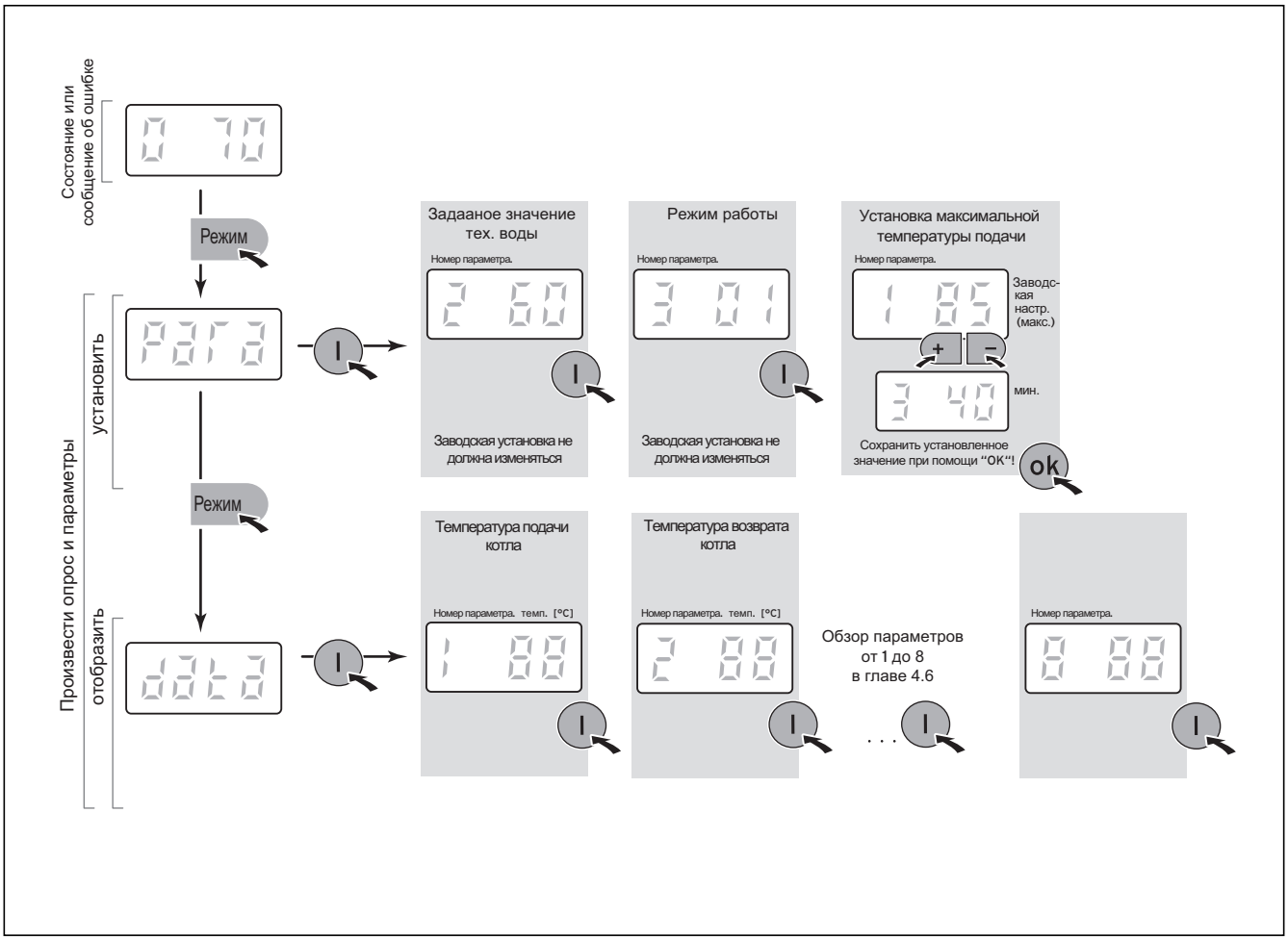

Рис. 4.4 ecoCRAFT exclusiv, Обзор эксплуатационных уровней

4.5 Настройки для режима отопления и подогрева воды

Почти все настройки для адаптации Вашего котла к системе отопления произведены со стороны завода или адаптированы к Вашей системе отопления Вашим специалистом.
Не изменяйте предварительно настроенные значения котла! Все время включения и температуры для индивидуальной адаптации системы отопления согласно Вашим требованиям Вы можете настроить на регулирующем приборе. Соблюдайте при этом соответствующие руководства по эксплуатации.

Следующие настройки котла Вы можете произвести самостоятельно.

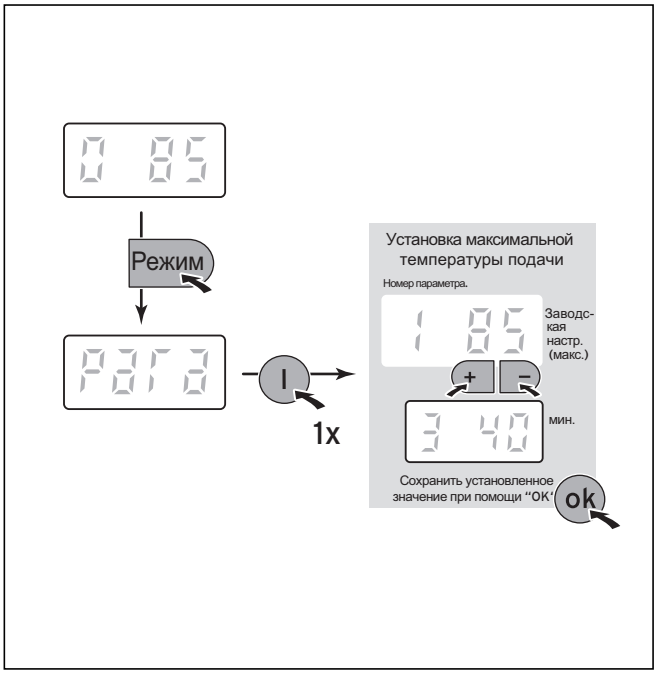

Рис. 4.5 Настройка температуры подающей линии при отсутствии регулятора отопления

Настройка максимальной температуры подающей линии
Максимальную температуру подающей линии можно настроить между 30 и 90 °C на уровне параметров в пункте 3.

Внимание!
Чтобы избежать сбоев в работе, другие настройки на уровне параметров изменять нельзя.

4.6 Режим диагностики

В режиме диагностики Вы можете получить информацию об отдельных параметрах отопительного котла. Изменения в данных настройках невозможны.

- Дважды нажмите кнопку Mode для того, чтобы активировать режим диагностики „**data**".
- Путем повторного нажатия кнопки i Вы можете считать следующие друг за другом параметры:

Индикация	Значение	Единицы измерения
1	Температура подающей линии котла	°C
2	Температура отводящей линии котла	°C
3	Отсутствует функционирование	-
4	Отсутствует функционирование	-
5	Отсутствует функционирование	-
6	Заданное значение температуры подающей линии	°C
7	Заданное значение числа оборотов вентилятора	мин $^{-1}$
8	Требование мощности, модуль 1 (40 кВт = 100 %)% напр. 250 % -> 2,5 x 40 кВт = 100 кВт	%

Табл. 4.2 Параметры в режиме диагностики

Если по одному из этих пунктов отображается негативное значение, то к котлу не подключен соответствующий датчик. В таком случае датчик не является обязательным для регулирования Вашей системы отопления, или он подключен к регулятору отопления и может там отображаться. Соблюдайте при этом соответствующее руководство по эксплуатации.

5 Устранение неисправностей

Если котел не включается, сначала проверьте следующие пункты:
- Открыт ли газовый запорный кран?
- Достаточно ли давление наполнения установки?
- Включена ли система электроснабжения?
- Включен ли сетевой выключатель?
- Правильно ли настроен регулирующий прибор?

Если после проверки этих пунктов котел не включается надлежащим образом, привлеките в целях проверки прибора аккредитованное специализированное предприятие.

5.1 Сброс неисправности

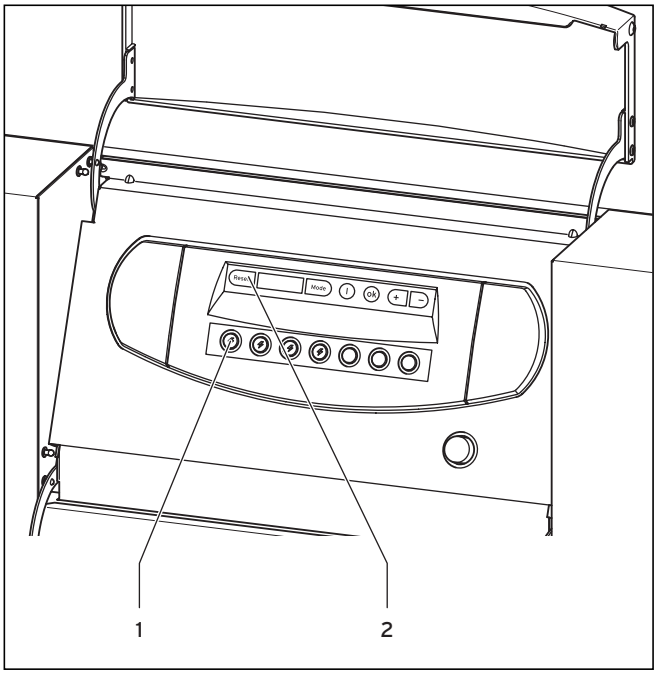

Рис. 5.1 Устранение неисправностей

Неисправность модуля котла отображается посредством соответствующей красной кнопки устранения неисправностей модуля (**1**) на панели управления.
Для устранения неисправностей котла соблюдайте следующий порядок действий:

- Сначала устраните неисправности соответствующего модуля нажатием соответствующей красной кнопки устранения неисправностей модуля (**1**) на панели управления.
- Затем устраните неисправности электроники прибора посредством кнопки RESET (**2**) рядом с дисплеем.
- Повторите процесс, если после повторного запуска прибора неисправность все еще отображается.

Котел осуществляет самодиагностику. После успешного устранения неисправностей на многофункциональном дисплее появляется основная индикация.

Опасно!
Если после третьей попытки устранения неисправности прибор все еще не включается, необходимо обратиться в аккредитованное специализированное предприятие с целью проверки.

6 Уход и техобслуживание

6.1 Уход

Очищайте обшивку своего прибора влажной тряпкой с небольшим количеством мыла. Не используйте чистящие и моющие средства, которые могут повредить обшивку или приборы из пластмассы.

6.2 Техобслуживание

Каждый прибор после определенного срока работы нуждается в уходе и техобслуживании для постоянно безопасной и надежной работы. Регулярное техобслуживание создает условие для длительной готовности к эксплуатации, надежности и долгого срока службы Вашего котла Vaillant ecoCRAFT exclusiv. Отопительный прибор, проходящий хорошее техобслуживание, работает с более высоким КПД и, соответственно, экономичнее. Для длительной готовности к эксплуатации и безопасности работы, надежности и долгого срока службы необходимы ежегодные осмотр/техобслуживание прибора.

Опасно!
Никогда не пытайтесь самостоятельно выполнить работы по техобслуживанию или ремонту своего отопительного прибора. Поручите проведение этих работ аккредитованному специализированному предприятию. Мы рекомендуем заключить договор на техобслуживание.
Невыполнение техобслуживания может отрицательно сказаться на эксплуатационной безопасности устройства и привести к материальному ущербу и травмам людей.

6.3 Контроль давления системы

Для безупречной работы отопительной системы стрелка манометра при холодном приборе должна указывать давление прибл. 3 бар. Если она находится ниже 0,8 бар, дополните систему водой. Следите за качеством и карбонатной жесткостью воды для заполнения.
В котел встроен выключатель давления воды, который не допускает включение котла при давлении в системе < 0,2 бар. Это отображается на дисплее, как **E26**. При давлении воды > 0,8 бар индикация ошибки гаснет.
Если система отопления распространяется на несколько этажей, то может требоваться более высокое значение уровня воды устройства на манометре. Обратитесь по этому вопросу в Ваше специализированное предприятие.

6.4 Заполнение прибора/системы отопления

Внимание!
Для заполнения системы отопления используйте только такую воду, которая удовлетворяет требованиям директивы СНИ (Союз Немецких Инженеров) 2035.
Добавление химических веществ, например, антифризов и антикоррозионных средств (ингибиторов), не допускается.

Информацию о заполнении и доливании воды в систему отопления Вы получите в Вашем аккредитованном специализированном предприятии.

При заполнении системы соблюдайте следующий порядок действий:
- Откройте все термостатные вентили устройства.
- Посредством шланга соедините кран для заполнения и опорожнения системы с водоразборным краном холодной воды. (Ваш специалист должен был показать Вам арматуру для заполнения и объяснить, как заполняется и опорожняется установка.)
- Медленно поверните наполнительный и водоразборный краны и заполняйте систему водой до тех пор, пока манометр не покажет требуемое давление системы.
- Закройте водоразборный кран.
- Удалите воздух из всех радиаторов.
- Затем еще раз проверьте давление системы (при необходимости повторите процесс заполнения).
- Закройте наполнительное устройство и снимите шланг.

6.5 Контрольно-измерительные работы в режиме трубочист

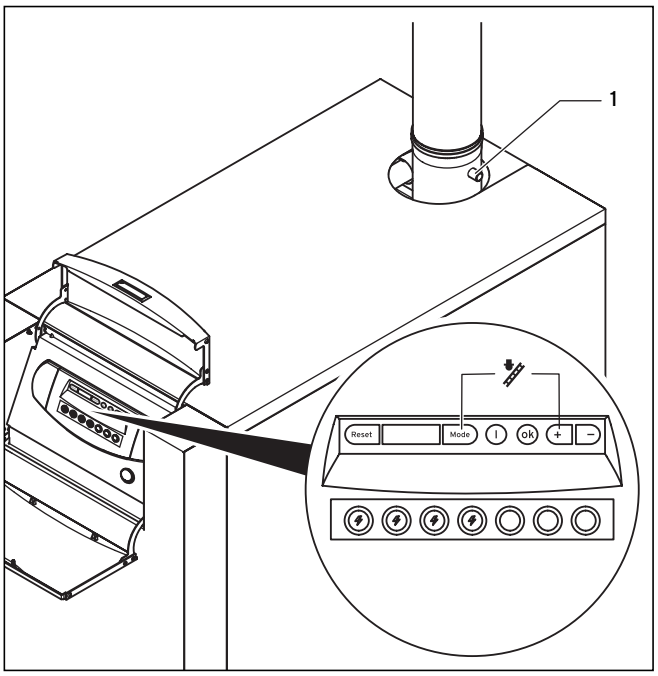

Рис. 6.1 Измерения, выполняемые трубочистом /контроль сжигания топлива

Контрольное отверстие размещено со стороны строения на системе вывода отработанных газов.
При использовании адаптера трубы газопровода фирмы Vaillant для пластмассовой системы вывода отработанных газов Vaillan (принадлежность) существует другая возможность проверки (**1**) на правой боковой части прибора сзади, почти над крышкой обшивки.

Если подключен регулятор отопления Vaillant calorMATIC, активируйте на нем "Режим Трубочист" для того, чтобы произвести измерения.
Если система отопления используется с регулирующим прибором, к которому не подключен "Режим Трубочист", Вы можете настроить котел на максимальную мощность посредством сочетания кнопок.

- Для этого в течении пяти секунд удерживайте нажатыми кнопки „**Mode**" и „**+**".

Указание!
Через 15 минут происходит автоматический выход из диагностической программы.

Все модули горелки включаются с полной нагрузкой.
- Проводите измерения не раньше чем через 2 минуты после начала работы устройства.

7 Служба технической поддержки и гарантия

7.1 Служба технической поддержки

7.1.1 Гарантийное и сервисное обслуживание. Россия.

Актуальную информацию по организациям, осуществляющим гарантийное и сервисное обслуживание продукции Vaillant, Вы можете получить по телефону „горячей линии" и по телефону представительства фирмы Vaillant, указанным на обратной стороне обложки инструкции. Смотрите также информацию на Интернет-сайте.

7.1.2 Служба технической поддержки предприятия для клиентов на Украине

Бесплатная информационная телефонная линия по Украине
8 800 50 142 60

7.2 Гарантия

7.2.1 Гарантия завода-изготовителя. Россия.

Вам, как владельцу прибора, в соответствии с действующим законодательством может быть предоставлена гарантия изготовителя.
Обращаем Ваше внимание на то, что гарантия предприятия-изготовителя действует только в том случае, если монтаж и ввод в эксплуатацию, а также дальнейшее обслуживание прибора были произведены аттестованным фирмой Vaillant специалистом специализированной организации. При этом наличие аттестата Vaillant не исключает необходимости аттестации персонала этой организации в соответствии с действующими на территории Российской Федерации законодательными и нормативными актами касательно сферы деятельности данной организации.
Выполнение гарантийных обязательств, предусмотренных действующим законодательством той местности, где был приобретён прибор производства фирмы Vaillant, осуществляет организация-продавец Вашего прибора или связанная с ней договором организация, уполномоченная по договору с фирмой Vaillant выполнять гарантийный и негарантийный ремонт оборудования фирмы Vaillant. Ремонт может также выполнять организация, являющаяся авторизованным сервисным центром.
По договору с фирмой Vaillant эта организация в течение гарантийного срока бесплатно устранит все выявленные ей недостатки, возникшие по вине завода-изготовителя. Конкретные условия гарантии и длительность гарантийного срока устанавливаются и документально фиксируются при продаже и вводе в эксплуатацию прибора. Обратите внимание на необходимость заполнения раздела „Сведения о продаже" с серийным номером прибора, отметками о продаже на стр.2 данного паспорта.
Гарантия завода-изготовителя не распространяется на изделия, неисправности которых вызваны транспортными повреждениями, нарушением правил транспортировки и хранения, загрязнениями любого рода, замерзанием воды, неквалифицированным монтажом и/или вводом в эксплуатацию, несоблюдением инструкций по монтажу и эксплуатации оборудования и принадлежностей к нему и прочими не зависящими от изготовителями причинами, а также на работы по монтажу и обслуживанию прибора.

Фирма Vaillant гарантирует возможность приобретения любых запасных частей к данному изделию в течение минимум 10 лет после снятия его с производства.
Установленный срок службы исчисляется с момента ввода в эксплуатацию и указан в прилагаемой к конкретному изделию документации.
На приборы типа VK, VKK, VKO, GP 210, VU, VUW, VIH, VRC и принадлежности к ним завод-изготовитель устанавливает срок гарантии 2 года с момента ввода в эксплуатацию, но не более 2,5 лет с момента продажи конечному потребителю. На приборы типа MAG, VGH, VER, VES, VEH/VEN, VEK, VED – 1 год с момента ввода в эксплуатацию, но не более 1,5 лет с момента продажи конечному потребителю.
Гарантия на запчасти составляет 6 месяцев с момента розничной продажи при условии установки запчастей аттестованным фирмой Vaillant специалистом.
При частичном или полном отсутствии сведений о продаже и/или вводе в эксплуатацию, подтверждённых документально, гарантийный срок исчисляется с даты изготовления прибора.
Серийный номер изделия содержит сведения о дате выпуска: цифры 3 и 4 – год изготовления, цифры 5 и 6 – неделя года изготовления.
Организация, являющаяся авторизованным сервисным центром Vaillant, имеет право отказать конечному потребителю в гарантийном ремонте оборудования, ввод в эксплуатацию которого выполнен третьей стороной, если специалистом этой организации будут обнаружены указанные выше причины, исключающие гарантию завода-изготовителя.

7.2.2 Гарантия завода-изготовителя. Украина, Беларусь, Молдова.

1. Гарантия предоставляется на оговоренные в инструкции для каждого конкретного прибора технические характеристики.
2. Срок гарантии завода-изготовителя:
- 12 месяцев со дня ввода оборудования в эксплуатацию, но не более 18 месяцев со дня покупки товара;
- при условии подписания сервисного договора между Пользователем и сервис-партнером по окончанию первого года гарантии - 24 месяца со дня ввода оборудования в эксплуатацию, но не более 30 месяцев со дня покупки товара; при обязательном соблюдении следующих условий:

а) оборудование куплено у официальных поставщиков Vaillant в стране, где будет осуществляться установка оборудования;

б) ввод в эксплуатацию и обслуживание оборудования проводится уполномоченными Vaillant организациями, имеющими действующие местные разрешения и лицензии (охрана труда, газовая служба, пожарная безопасность и т.д.);

в) были соблюдены все предписания, описанные в технической документации Vaillant для конкретного прибора.

3. Выполнение гарантийных обязательств, предусмотренных действующим законодательством той местности, где был приобретен прибор производства фирмы Vaillant, осуществляют сервисные организации, уполномоченные Vaillant, или фирменный сервис Vaillant, имеющие действующие местные разрешения и лицензии (охрана труда, газовая служба, пожарная безопасность и т.д.).
4. Гарантийный срок на замененные после истечения гарантийного срока узлы, агрегаты и запчасти составляет 6 месяцев. В результате ремонта или замены узлов и агрегатов гарантийный срок на изделие в целом не обновляется.
5. Гарантийные требования удовлетворяются путем ремонта или замены изделия по решению уполномоченной Vaillant организации.
6. Узлы и агрегаты, которые были заменены исправными, являются собственностью Vaillant и передаются уполномоченной организации.
7. Обязательно применение оригинальных принадлежностей (трубы для подвода воздуха и/или отвода продуктов сгорания, регуляторы, и т.д.), запчастей;
8. Претензии на удовлетворение гарантийных обязательств не принимаются, если:

а) сделаны самостоятельно, или неуполномоченными особами, изменения в оборудовании, подводке газа, приточного воздуха, воды и электроэнергии, вентиляции, на дымоходах, строительные изменения в зоне установки оборудования;

б) оборудование было повреждено при транспортировке или ненадлежащем хранении;

в) при несоблюдении инструкции по правилам монтажа, и эксплуатации оборудования;

г) работа осуществляется при давлении воды свыше 10 бар (для водонагревателей);

д) параметры напряжения электросети не соответствуют местным нормам;

е) ущерб вызван несоблюдением государственных технических стандартов и норм;

ж) ущерб вызван попаданием инородных предметов в элементы оборудования;

з) применяются неоригинальные принадлежности и/или запчасти.

9. Уполномоченные организации осуществляют безвозмездный ремонт, если возникшие недостатки не вызваны причинами, указанными в пункте 7, и делают соответствующие записи в гарантийном талоне.

Vaillant Hungária Kft.
1117 Budapest ▮ Hunyadi János út. 1. ▮ Tel: +36 1 464 78 00
Telefax +36 1 464 78 01 ▮ www.vaillant.hu ▮ vaillant@vaillant.hu

Ekotherm, tepelná technika s.r.o.
Vajnorská 134/A ▮ 831 04 Bratislava ▮ Telefon 02/44 63 59 15
Telefax 02/44 63 59 16 ▮ Tech. odd. 02/44 45 81 31
www.vaillant.sk ▮ ekotherm@ekotherm.sk

Vaillant, spol. s r. o.
Poděbradská 55/88 ▮ 194 00 Praha 9 ▮ Telefon 281 028 011
Telefax 281 861 233 ▮ www.vaillant.cz ▮ vaillant@vaillant.cz

Бюро Vaillant в Москве
Тел.: +7 (495) 580 78 77 ▮ факс: +7 (495) 580 78 70

Бюро Vaillant в Санкт-Петербурге
Тел.: +7 (812) 703 00 28 ▮ факс: +7 (812) 703 00 29
info@vaillant.ru ▮ www.vaillant.ru ▮ Горячая линия, Россия +7 (495) 101 45 44

Бюро Vaillant в Киеве
Тел./факс: +38 044 / 451 58 25
info@vaillant.ua ▮ www.vaillant.ua ▮ Горячая линия, Украина +38 800 501 42 60

Для республики Беларусь
Vaillant GmbH ▮ Berghauser Strasse 40 ▮ D-42850 Remscheid
Telefon: +49 21 91 / 18 25 65 ▮ Telefax: +49 21 91 / 18 30 90
www.vaillant.de ▮ info@vaillant.de

Zastopstvo Vaillant - DE-MAT d.o.o.
Dolenjska c. 242 b ▮ 1000 Ljubljana ▮ Slovenija
Tel. 00386 1 280 93 40/42/46 ▮ tehnični oddelek 00386 1 280 93 45

Vaillant GmbH - Predstavništvo u RH
Planinska 11 ▮ 10000 Zagreb ▮ Hrvatska ▮ tel.: 01/61 88 670, 61 88 671, 60 64 380
tehnički odjel: 61 88 673 ▮ fax: 01/61 88 669 ▮ www.vaillant.hr ▮ info@vaillant.hr

0020029287_00 HR; SI; SCG; GUS; CZ; SK; HU 08 2006